HIKMICRO

Korisnički priručnik

Toplinski monokular

SERIJA THUNDER 2.0

V5.5.110 202407

Kontaktirajte nas

SADRŽAJ

1 Pregled 1
1.1 Glavna funkcija 1
1.2 Izgled 1
2 Priprema 5
2.1 Postavljanje baterije 5
2.1.1 Upute za bateriju 5
2.1.2 Promijenite bateriju 5
2.2 Povezivanje kabelom 6
2.3 Instalacija adaptera 7
2.4 Uklanjanje adaptera 8
2.5 Instalacija dnevnog teleskopa 8
2.6 Uključivanje/isključivanje 8
2.7 Postavljanje načina okulara 10
2.8 Opis izbornika 10
2.8.1 Glavni izbornik 10
2.8.2 Brzi izbornik 11
2.9 Veza s aplikacijom 11
2.10 Status firmvera 12
2.10.1 Provjera statusa firmvera 12
2.10.2 Nadogradi uređaj 13
2.11 Kalibracija slike (pregled) 14
2.12 Ciljanje (pregled) 14
3 Postavke slike 15
3.1 Prilagodba fokusa 15
3.2 Prilagodi svjetlinu 15
3.3 Prilagodba kontrasta 15
3.4 Prilagodba tona 16
3.5 Prilagodba oštrine 16
3.6 Odaberite scenu 17
3.7 Postavljanje paleta 17
3.8 Ispravljanje defektnih piksela 19
3.9 Korekcija ravnog polja 20
3.10 Kalibracija slike 21
3.11 Postavljanje Načina rada Slika u slici 22
3.12 Prilagodba digitalnog zumiranja 23
4 Ciljanje 24
4.1 Postavljanje stila ciljnika 24
4.2 Ispravljanje ciljnika 24

5 Izmjerite udaljenost 27
6 Opće postavke 29
6.1 Postavljanje OSD-a 29
6.2 Postavljanje logotipa brenda 29
6.3 Sprječavanje gorenja 29
6.4 Snimanje i videozapis 30
6.4.1 Snimi sliku 30
6.4.2 Postavljanje zvuka 30
6.4.3 Snimi videozapis 30
6.4.4 Snimanje videozapisa unaprijed 31
6.4.5 Vruće praćenje 31
6.5 Izvoz datoteka 32
6.5.1 Izvoz datoteka putem aplikacije HIKMICRO Sight 32
6.5.2 Izvoz datoteka putem osobnog računala 33
7 Postavke sustava 35
7.1 Prilagodba datuma 35
7.2 Sinkroniziraj vrijeme 35
7.3 Postavljanje jezika 35
7.4 Spremanje dijagnostičkog zapisnika 36
7.5 Postavljanje jedinice 36
7.6 Pogledaj informacije o uređaju 37
7.7 Obnovi uređaj 37
7.8 Poništi uređaj 37
8 Česta pitanja 38
8.1 Zašto je ekran isključen? 38
8.2 Snimanje nije uspjelo. U čemu je problem? 38
8.3 Zašto osobno računalo ne može prepoznati uređaj? 38

1 Pregled

Toplinski monokular HIKMICRO THUNDER 2.0 s visokom toplinskom osjetljivošću osigurava prepoznavanje detalja, čak i u najtežim vremenskim uvjetima kada objekt i pozadina imaju minimalnu temperaturnu razliku. Zahvaljujući produljenom vremenu rada dalekozor se uglavnom primjenjuje na scenarije kao što su planinarenje, lov, potraga i spašavanje.

1.1 Glavna funkcija

- **Prilagodba svjetline i tonova**: možete prilagoditi svjetlinu i tonove prema potrebi.
- **Vruće praćenje**: uređaj može otkriti najvišu temperaturu u sceni i označiti točku. Ova se funkcija razlikuje ovisno o različitim modelima fotoaparata.
- **Ciljanje**: ciljnik vam pomaže da brzo i precizno naciljate metu. Pogledajte odjeljak *Ciljanje*.
- **Zvuk i snimanje na trzaj**: uređaj može snimati zvuk i podržava snimanje na trzaj.
- **Kalibracija slike**: položaj prozora slike možete prilagoditi prema potrebi. Pogledajte odjeljak *Kalibracija slike*.
- **Veza s aplikacijom**: uređaj može snimati snimke i videozapise te postaviti parametre pomoću aplikacije HIKMICRO Sight nakon što se poveže s telefonom putem pristupne točke.

1.2 Izgled

Postoje dvije vrste uređaja. Izgled uređaja može se razlikovati. Uzmite stvarni proizvod za referencu.

Napomena

Slike u ovom priručniku služe samo za ilustraciju. Uzmite stvarni proizvod za referencu.

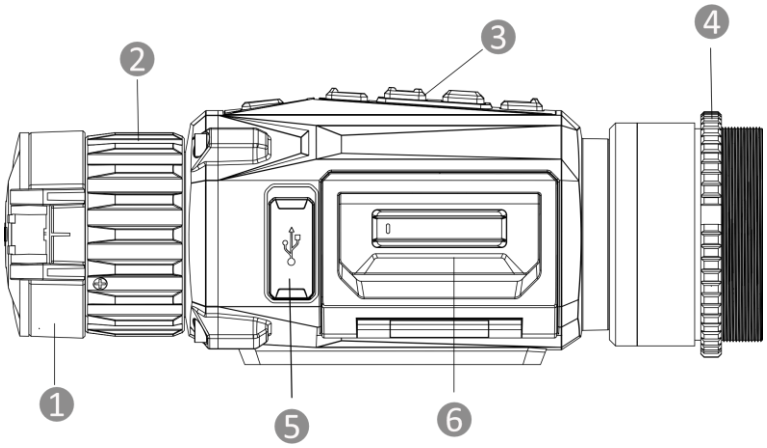

Slika 1-1 Izgled I

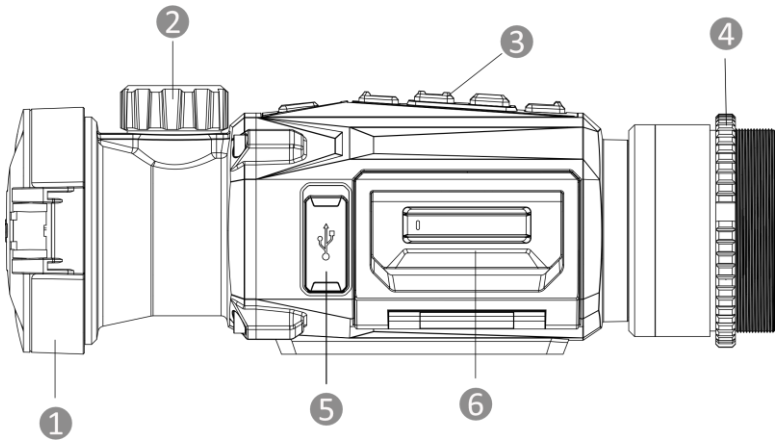

Slika 1-2 Izgled II

Tablica 1-1 Opis komponenti

Br.	Komponenta	Opis
1	Poklopac objektiva	Štiti objektiv.
2	Prsten/kotačić za fokusiranje	Prilagođava fokus za postizanje jasnog pregleda meta.
3	Gumbi	Za postavljanje funkcija i parametara.
4	Prsten za pričvršćivanje	Drži adapter na mjestu.
5	Sučelje Type-C	Služi za spajanje uređaja na napajanje ili prijenos podataka kabelom Type-C.
6	Pretinac za bateriju	Služi za držanje baterije.

Opis gumba

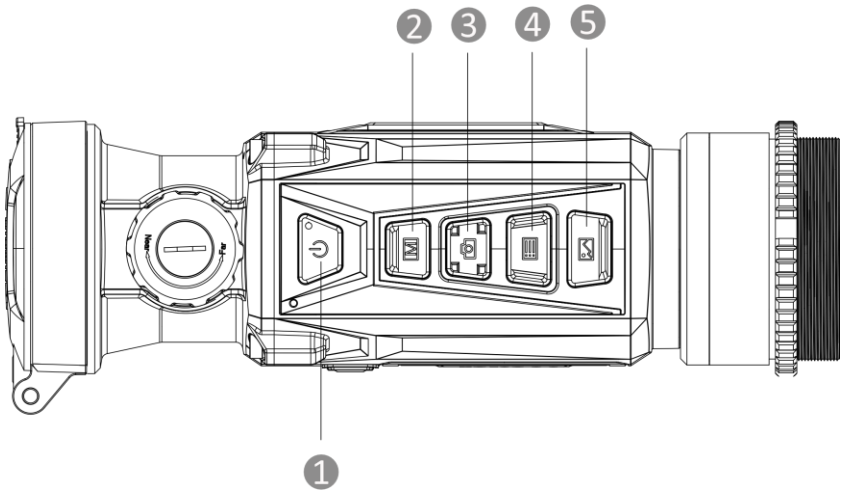

Slika 1-3 Gumbi na uređaju

Tablica 1-2 Opis gumba

Br.	Ikona	Tipka	Funkcija
1		Napajanje	● Pritisak: način pripravnosti / aktiviranje uređaja. ● Držanje: uključivanje/isključivanje.
2		Način	● Pritisak: mijenja palete. ● Držanje: ispravlja neujednačenost prikaza (FFC).
3		Snimanje	● Pritisak: snima snimke. ● Držanje: pokreće/zaustavlja snimanje.
4		Izbornik	Način bez izbornika: ● Pritisak: ulazak u brzi izbornik. ● Držanje: ulazak u glavni izbornik. Način rada unutar izbornika: ● Pritisak: potvrdite/prilagodite parametre ● Držanje: sačuvajte promjene i izađite iz izbornika.
5		Slika	Način Clip-On: pritisnite za skrivanje/prikaz svih OSD informacija. Način dalekozora: ● Pritisak: mijenja digitalno uvećavanje.

			● Držanje: uključivanje/isključivanje načina PIP.
2 + 3	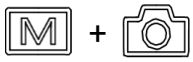	Način + snimanje	Držite za prebacivanje na način dalekozora/clip-on.
3 + 5	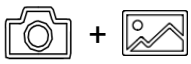	Snimanje + slika	Držite za ulazak u sučelje postavke kalibracije slike. (Podržano isključivo u načinu clip-on.)

 **Napomena**

Indikator napajanja ostaje stalno crven kada je uređaj uključen.

2 Priprema

2.1 Postavljanje baterije

2.1.1 Upute za bateriju

- Uređaj podržava uklonjivu litij-ionsku bateriju. Ograničeni napon punjenja baterije iznosi 4,2 V. Napon i kapacitet baterije iznose 3,6 V / 4,4 Ah (15,84 Wh).
- Prije prve upotrebe baterije punite je dulje od 4 sata.
- Ako je potrebno, kupite bateriju koju preporučuje proizvođač.
- Izvadite bateriju ako uređaj nećete upotrebljavati dulje vrijeme.

2.1.2 Promijenite bateriju

Umetnite baterije u pretinac za bateriju.

Prije nego počnete

Prije uklanjanja baterije pobrinite se da je uređaj isključen.

Koraci

1. Podignite ručicu poklopca pretinca za baterije i povucite poklopac pretinca za baterije prema van.

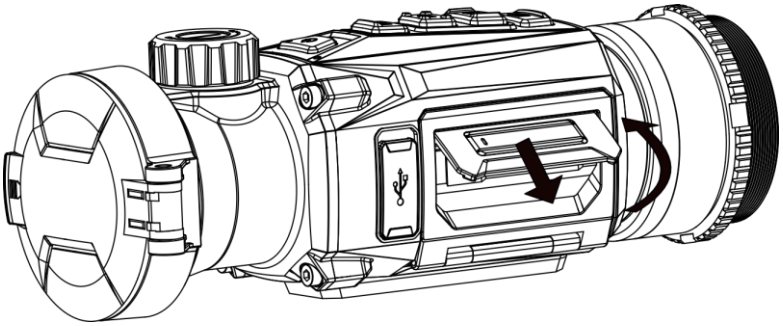

Slika 2-1 Izvucite poklopac pretinca za baterije

2. Gurnite zasun baterije u stranu (kao što pokazuje strelica) i oslobodite bateriju.

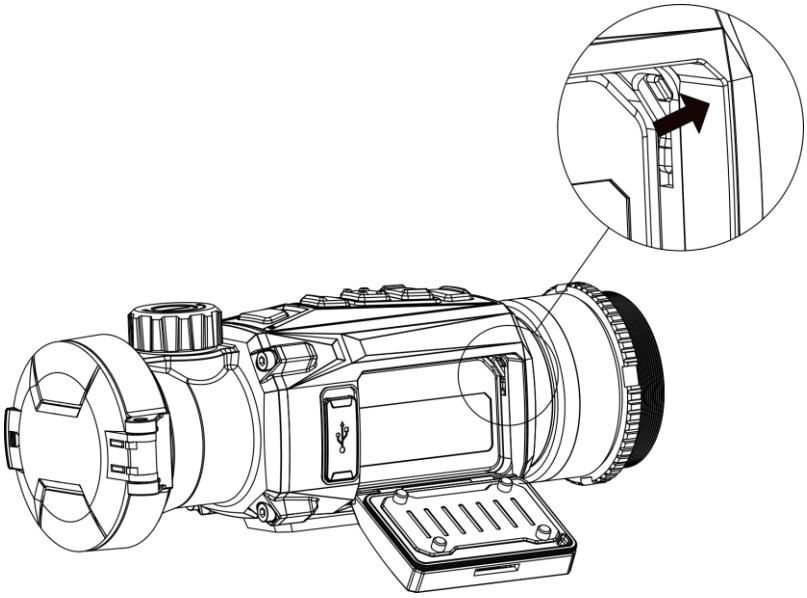

Slika 2-2 Otpustite zasun baterije

3. Umetnite bateriju u pretinac za baterije. Zasun zaključava bateriju na mjestu kada je baterija potpuno umetnuta.

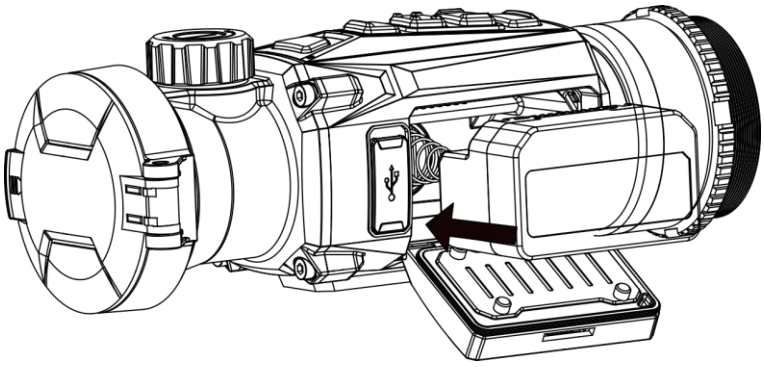

Slika 2-3 Umetnite bateriju

4. Gurnite poklopac pretinca za baterije dok ne klikne u zaključani položaj.

2.2 Povezivanje kabelom

Povežite uređaj i adapter za napajanje kabelom Type-C za uključivanje i punjenje uređaja. Druga je mogućnost da povežete uređaj i osobno računalo za izvoz datoteka.

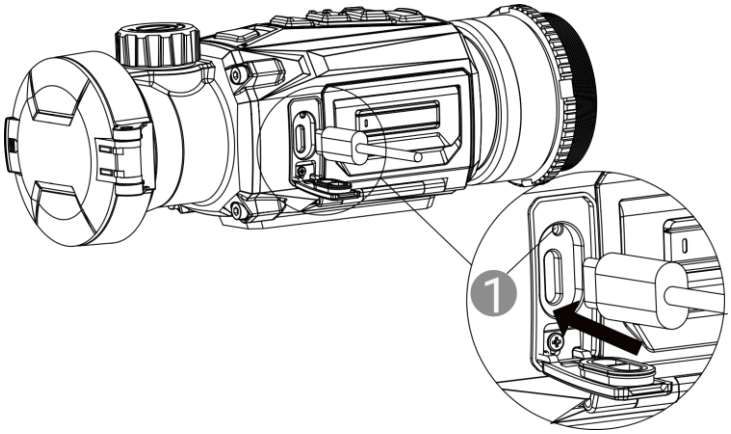

Slika 2-4 Povezivanje kabelom

Statusi indikatora za punjenje 1 navedeni su u nastavku:

- Treperi crveno i zeleno: došlo je do pogreške.
- Svijetli crveno: uređaj se ispravno puni.
- Svijetli zeleno: uređaj je u potpunosti napunjen.
- Isključeno: uređaj se ne puni.

2.3 Instalacija adaptera

Koraci

1. Zakrenite adapter u smjeru kazaljke na satu dok se čvrsto ne zategne.

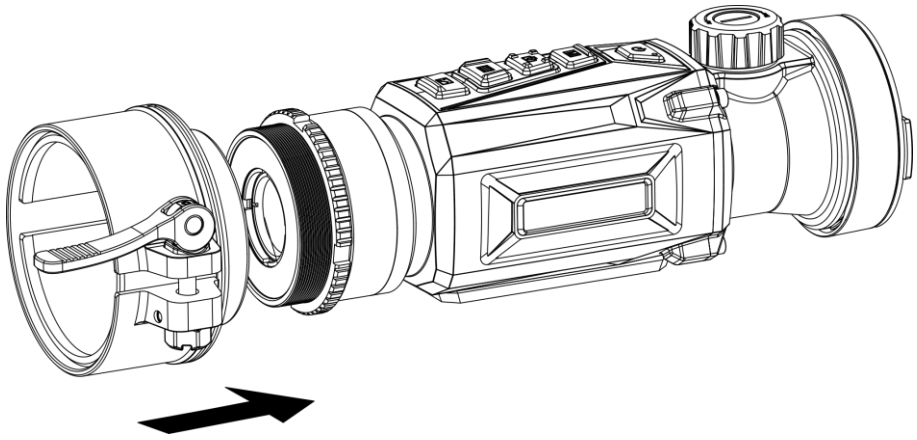

Slika 2-5 Instalacija adaptera

2. Pomoću ključa u paketu zategnite prsten za pričvršćivanje dok se adapter ne učvrsti na uređaju.

Napomena

- Adapter nije uključen u paket. Kupite ga zasebno prema potrebi.

- Veličina navoja je M52 × 0,75 mm. Kupite adapter koji preporučuje proizvođač.

2.4 Uklanjanje adaptera

Koraci

1. Zakrenite adapter u smjeru suprotnom od kazaljke na satu kako biste ga olabavili.
2. Pažljivo uklonite adapter.

2.5 Instalacija dnevnog teleskopa

Uređaj možete upotrebljavati zajedno s dnevnim teleskopom kako biste imali jasan pregled mete danju.

Koraci

1. Umetnite dnevni teleskop u prsten za prijenos kao što prikazuje strelica 1.
2. Zaključajte kopču za fiksiranje dnevnog teleskopa kao što prikazuje strelica 2.

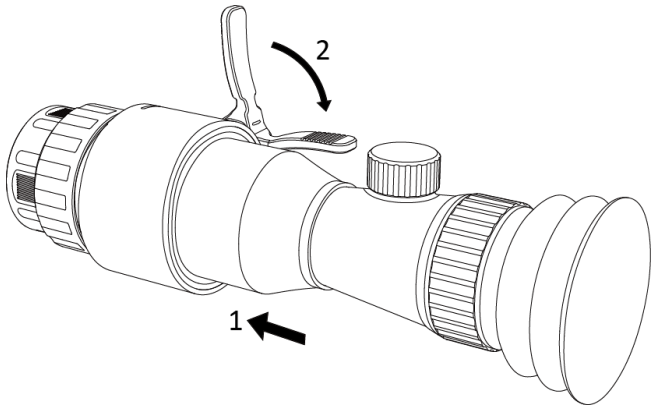

Slika 2-6 Instalacija dnevnog teleskopa

Napomena

- Ako kopča prekriva teleskop i ne može se učvrstiti na mjestu, lagano zategnite prsten za pričvršćivanje kako biste zaključali kopču.
- Dnevni teleskop nije uključen u paket. Kupite ga zasebno prema potrebi.

2.6 Uključivanje/isključivanje

Uključivanje

Kada je uređaj spojen na kabel ili kada je razina baterije dovoljna, držite za uključivanje uređaja.

Isključeno

Kada je uređaj uključen, držite za isključivanje uređaja.

Napomena

- Kada isključite uređaj, pojavit će se odbrojavanje isključivanja. Možete pritisnuti bilo koju tipku da prekinete odbrojavanje i odustanete od isključivanja.
- Nije moguće odustati od automatskog isključivanja pri niskoj razini baterije.

Automatsko isključivanje

Možete postaviti vrijeme automatskog isključivanja za svoj uređaj.

Koraci

1. Držite za prikaz glavnog izbornika.
2. Idite na **Opće postavke** i odaberite .
3. Pritisnite ili za odabir vremena automatskog isključivanja prema potrebi.
4. Držite za spremanje i izlazak.

Napomena

- Za status baterije pogledajte ikonu baterije. Ikona znači da je baterija u potpunosti napunjena, ikona znači da je razina napunjenosti baterije niska, a ikona znači da se baterija ne puni normalno.
- Kada se prikaže napomena o niskoj razini napunjenosti, napunite bateriju.
- Automatsko isključivanje stupa na snagu samo kada ne upotrebljavate uređaj i kada uređaj nije istovremeno povezan s aplikacijom HIKMICRO Sight.
- Odbrojavanje automatskog isključivanja ponovno će započeti kada uređaj ponovno uđe u način pripravnosti ili kada se uređaj ponovno pokrene.

2.7 Postavljanje načina okulara

Možete odabrati različite načine okulara u skladu sa stvarno korištenom scenom kako biste poboljšali učinak prikaza.

Koraci

1. U glavnom izborniku odaberite i pritisnite za potvrdu.
2. Pritisnite ili za promjenu načina okulara. Moguće je odabrati načine **Dalekozor** i **Clip-On**.
3. Držite za spremanje postavki i izlazak.

Napomena

- Također možete držati M + u isto vrijeme na sučelju prikaza uživo kako biste promijenili način okulara.
- Prilikom upotrebe u svojstvu dalekozora potreban je dodatni okular za dalekozor. Okular za dalekozor nije uključen u paket. Kupite ga zasebno prema potrebi.

2.8 Opis izbornika

2.8.1 Glavni izbornik

U sučelju prikaza uživo držite za ulazak u glavni izbornik ili izlazak iz njega.

- Pritisnite za pomicanje prema gore.
- Pritisnite za pomicanje dolje.
- Pritisnite za potvrdu.

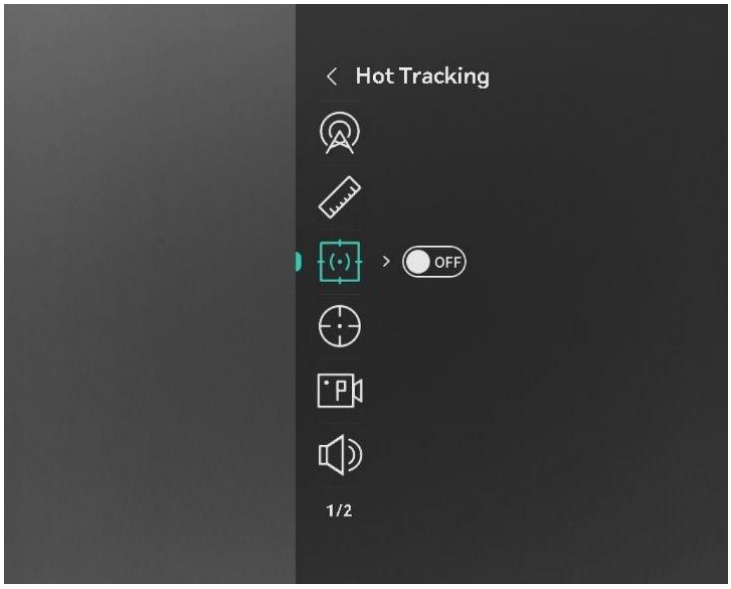

Slika 2-7 Glavni izbornik (Način Clip-On)

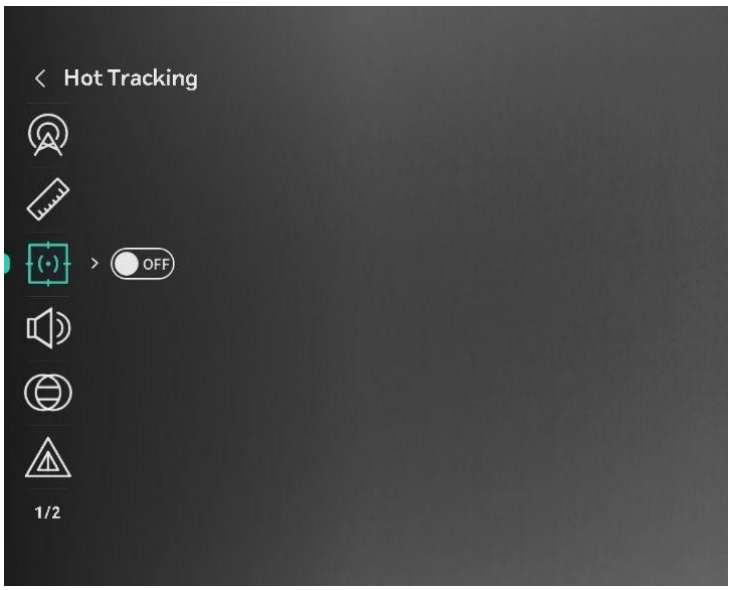

Slika 2-8 Glavni izbornik (Način dalekozora)

2.8.2 Brzi izbornik

U sučelju prikaza uživo pritisnite za prikaz brzog izbornika. U brzom izborniku možete postaviti parametre kao što su **Svjetlina** i **Kontrast**.

Napomena
Ova se funkcija razlikuje ovisno o različitim modelima.

2.9 Veza s aplikacijom

Povežite uređaj s aplikacijom HIKMICRO Sight putem pristupne točke, a zatim možete snimiti sliku, videozapis ili konfigurirati parametre na svom telefonu.

Koraci

1. Potražite aplikaciju HIKMICRO Sight u trgovini App Store (sustav iOS) ili trgovini Google Play™ (sustav Android) kako biste je preuzeli ili skenirajte QR kod za preuzimanje i instalaciju aplikacije.

Sustav Android

Sustav iOS

2. Držite za prikaz glavnog izbornika.
3. Pritisnite ili za odabir opcije .
4. Pritisnite za ulazak u sučelje postavki.
5. Pritisnite ili za odabir **Pristupna točka**. Funkcija pristupne točke je omogućena.
6. Uključite WLAN telefona i povežite se s pristupnom točkom.
   - Naziv pristupne točke: HIKMICRO_Serijski broj
   - Lozinka pristupne točke: Idite na **Pristupna točka** u izborniku kako biste provjerili lozinku.
7. Otvorite aplikaciju i povežite telefon s uređajem. Sučelje uređaja možete vidjeti na telefonu.

Napomena

- Uređaj se ne može povezati s aplikacijom ako nekoliko puta unesete pogrešnu lozinku. Pogledajte odjeljak *Poništi uređaj* za ponovno postavljanje uređaja i ponovno povežite aplikaciju.
- Ako se lozinka ne prikaže, nadogradite uređaj na najnoviju verziju. Ili unesite serijski broj u polje za lozinku.

2.10 Status firmvera

2.10.1 Provjera statusa firmvera

Koraci

1. Otvorite aplikaciju HIKMICRO Sight i povežite uređaj s aplikacijom.
2. Provjerite postoji li upit za nadogradnju na sučelju za upravljanje uređajem. Ako nema upita za nadogradnju, verzija firmvera je najnovija verzija. U suprotnom verzija firmvera nije najnovija verzija.

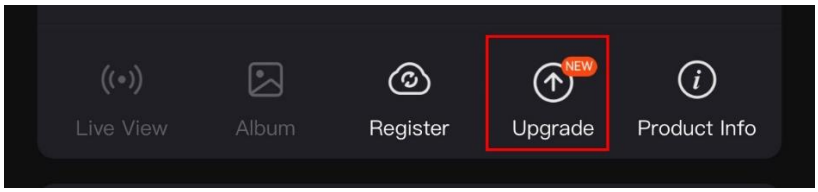

Slika 2-9 Provjera statusa firmvera

3. (Neobavezno) Ako verzija firmvera nije najnovija verzija, nadogradite uređaj. Pogledajte odjeljak ***Nadogradi uređaj.***

2.10.2 Nadogradi uređaj

Nadogradnja uređaja putem aplikacije HIKMICRO Sight

Prije nego počnete

Instalirajte HIKMICRO Sight na telefonu i povežite uređaj s aplikacijom.

Koraci

1. Dodirnite upit za nadogradnju za ulazak u sučelje za nadogradnju firmvera.
2. Dodirnite opciju **Nadogradi** za pokretanje nadogradnje.

Napomena

Radnja nadogradnje može se razlikovati zbog ažuriranja aplikacije. Za referencu uzmite stvarnu verziju aplikacije.

Nadogradnja uređaja putem osobnog računala

Prije nego počnete

Prvo nabavite paket nadogradnje.

Koraci

1. Kabelom povežite uređaj s osobnim računalom.
2. Otvorite otkriveni pogon, kopirajte datoteku nadogradnje i zalijepite je u

korijenski direktorij uređaja.

3. Prekinite vezu između uređaja i osobnog računala.
4. Ponovno pokrenite uređaj i on će se automatski nadograditi. Proces nadogradnje prikazat će se na glavnom sučelju.

Oprez

Tijekom prijenosa paketa nadogradnje pobrinite se da je uređaj povezan s osobnim računalom. U suprotnom može doći do nepotrebnog neuspjeha nadogradnje, oštećenja firmvera itd.

2.11 Kalibracija slike (pregled)

možete prilagoditi i spremiti položaj prozora slike za različite korisnike. Pogledajte odjeljak *Kalibracija slike* za detaljne upute.

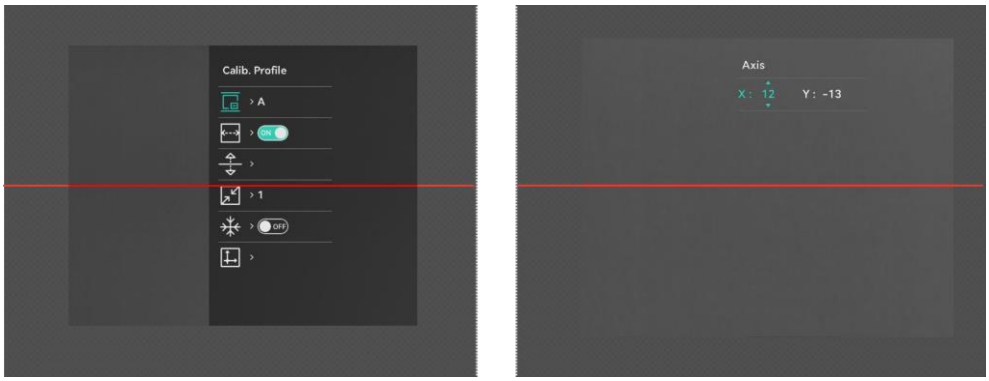

Slika 2-10 Efekt kalibracije slike

2.12 Ciljanje (pregled)

Možete omogućiti ciljnik kako biste vidjeli položaj mete. Funkcije kao što je Zamrzavanje pomažu preciznije prilagoditi ciljnik. Pogledajte odjeljak *Ciljanje* za detaljne upute.

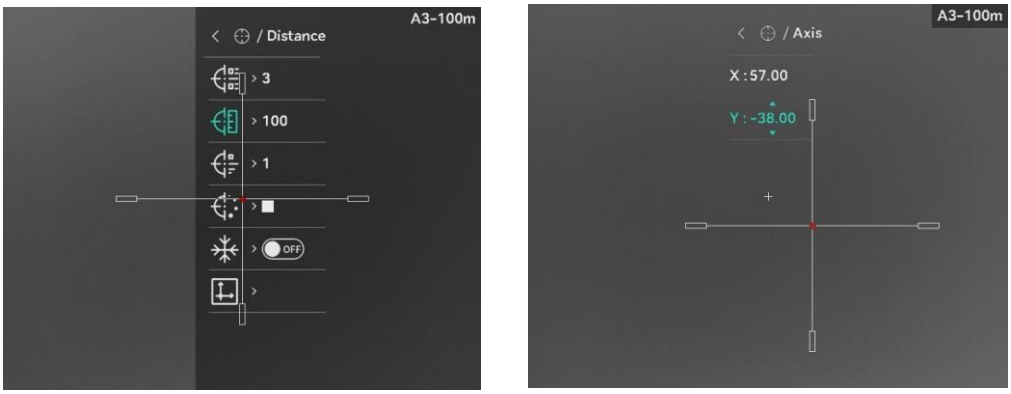

Slika 2-11 Ciljanje

3 Postavke slike

3.1 Prilagodba fokusa

Koraci

1. Uključite uređaj.
2. Otvorite poklopac objektiva.
3. Držite uređaj i pobrinite se da vam okular pokriva oko.
4. Prilagodite prsten/kotačić za fokusiranje dok slika ne bude jasna.

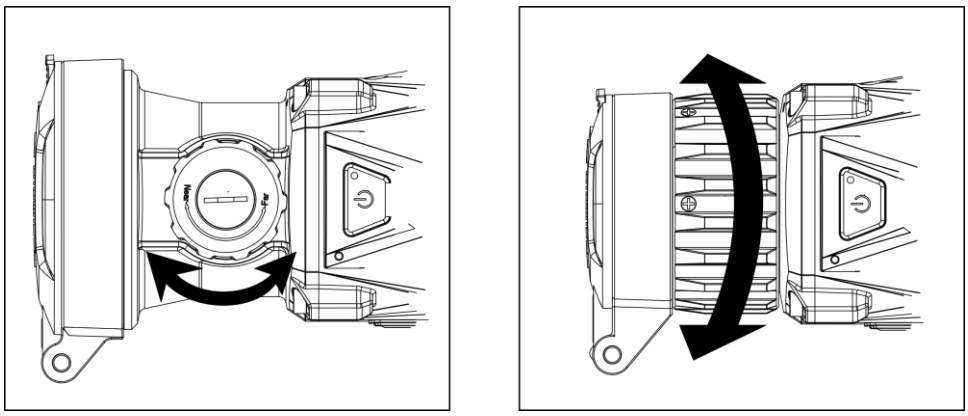

Slika 3-1 Prilagodba fokusa

Napomena

Prilikom fokusiranja ne dodirujte površinu objektiva kako biste izbjegli mrljanje objektiva.

3.2 Prilagodi svjetlinu

U izborniku možete prilagoditi svjetlinu zaslona.

Koraci

1. Pritisnite za prikaz brzog izbornika.
2. Pritisnite ili za odabir opcije i pritisnite za potvrdu.
3. Pritisnite ili za prilagodbu svjetline.
4. Držite za spremanje postavki i izlazak.

3.3 Prilagodba kontrasta

Koraci

1. Pritisnite za prikaz brzog izbornika.
2. Pritisnite ili za odabir opcije i pritisnite za potvrdu.
3. Pritisnite ili za prilagodbu kontrasta.
4. Držite za spremanje postavki i izlazak.

3.4 Prilagodba tona

Koraci

1. U glavnom izborniku odaberite i pritisnite za potvrdu.
2. Pritisnite ili za odabir tona. Moguće je odabrati opcije **Toplo** i **Hladno**.
3. Držite za spremanje postavki i izlazak.



Slika 3-2 Prilagodba tona

3.5 Prilagodba oštrine

Koraci

1. U glavnom izborniku odaberite i pritisnite za potvrdu.
2. Pritisnite ili za prilagodbu oštrine.
3. Držite za spremanje postavki i izlazak.



Slika 3-3 Usporedba s prilagodbom oštrine

3.6 Odaberite scenu

Možete odabrati odgovarajuću scenu u skladu sa stvarno korištenom scenom kako biste poboljšali učinak prikaza.

Koraci

1. U glavnom izborniku odaberite i pritisnite za potvrdu.
2. Pritisnite ili za promjenu scene.
   - **Prepoznavanje:** prepoznavanje se odnosi na način prepoznavanja i preporučuje se u uobičajenoj sceni.
   - **Džungla**: džungla se odnosi na način džungle i preporučuje se u lovnom okruženju.
3. Držite za spremanje postavki i izlazak.

3.7 Postavljanje paleta

Možete odabrati različite palete za prikaz iste scene u različitim efektima. Pritisnite [M] u sučelju prikaza uživo za promjenu palete.

Bijela topla

Topli dio je obojen svijetlo u prikazu. Što je temperatura viša, to je boja svjetlija.



Crna topla

Topli dio je obojen crno u prikazu. Što je temperatura viša, to je boja tamnija.



Crvena topla

Topli dio je obojen crveno u prikazu. Što je temperatura viša, to je boja crvenija.

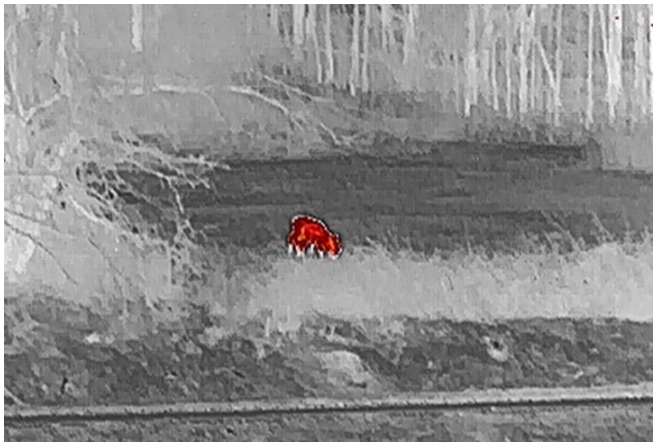

Fuzija

Od visoke do niske temperature, slika je obojena bijelo, žuto, crveno, ružičasto i ljubičasto.

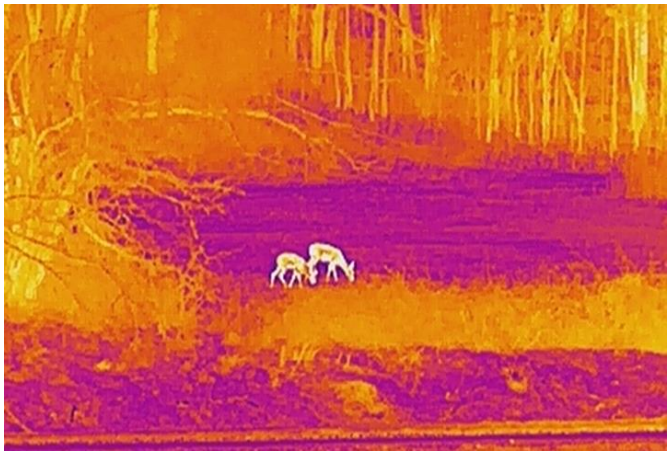

3.8 Ispravljanje defektnih piksela

Uređaj može ispraviti defektne piksele na zaslonu koji nemaju izvedbu prema očekivanjima.

Koraci

1. U glavnom izborniku odaberite **Postavke funkcije** i pritisnite za ulazak u podizbornik.
2. Pritisnite ili za odabir opcije i pritisnite za ulazak u sučelje postavke DPC.
3. Pritisnite za odabir **X** ili **Y** osi i pritisnite za potvrdu. Ako odaberete **X** os, pokazivač se pomiče lijevo i desno; a ako odaberete **Y** os, pokazivač se pomiče gore i dolje.

4. Pritisnite ili za pomicanje pokazivača dok ne dođe do defektnog piksela.
5. Dvaput pritisnite za ispravljanje mrtvog piksela.

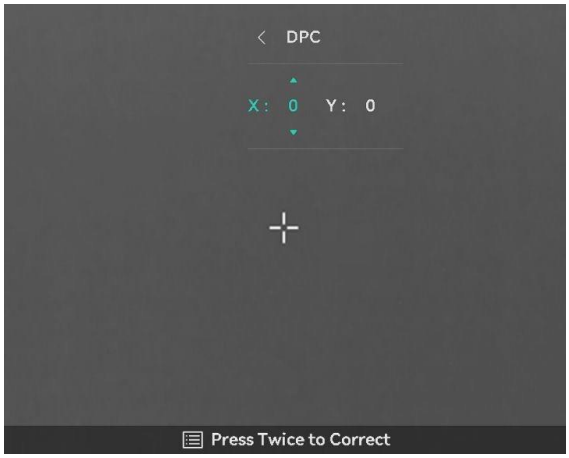

Slika 3-4 Ispravljanje defektnih piksela

Napomena

- Odabrani defektni piksel može se povećati i prikazati na sučelju.
- Ako OSD zaslona blokira defektni piksel, pomaknite kursor kako biste došli do defektnog piksela i tada će uređaj automatski izvesti zrcalni prikaz.

3.9 Korekcija ravnog polja

Ova funkcija može ispraviti neujednačenost prikaza.

Koraci

1. U glavnom izborniku odaberite **Postavke funkcije** i pritisnite za potvrdu.
2. Pritisnite ili za odabir opcije **Kalibracija slike** i pritisnite za potvrdu.
3. Pritisnite ili za odabir načina FFC i pritisnite za potvrdu.
   - Ručni FFC: u prikazu uživo držite za izvršavanje FFC-a.
   - Automatski FFC: uređaj automatski izvršava FFC.
   - Vanjski: pokrijte poklopac objektiva, a zatim držite u prikazu uživo za izvršavanje FFC-a.
4. Držite za spremanje i izlazak.

Napomena

- Čut ćete klik i slika će se na sekundu zamrznuti kada uređaj izvede FFC.
- Također možete držati za izvedbu FFC-a u načinu Automatski FFC.

3.10 Kalibracija slike

možete prilagoditi i spremiti položaj prozora slike za različite korisnike.

Napomena

Ova je funkcija podržana isključivo u načinu clip-on.

Koraci

1. U glavnom izborniku odaberite **Postavke funkcije** i pritisnite za potvrdu.
2. Pritisnite ili za odabir opcije i pritisnite za potvrdu.
3. Odaberite opciju i pritisnite za potvrdu. Pritisnite ili za prilagodbu veličine izbornika kako biste prilagodili dnevni teleskop različitim povećanjima.
4. Odaberite opciju te pritisnite za promjenu profila kalibracije. Možete postaviti 5 profila kalibracije.
5. Odaberite opciju i pritisnite za omogućavanje referentne linije. Uvjerite se da je referentna linija vodoravna na zaslonu.
6. Odaberite opciju i pritisnite za potvrdu. Pritisnite ili za prilagodbu položaja referentne linije kako bi se osigurala dosljednost položaja. Držite za izlazak iz sučelja postavke u skladu s upitom.
   - **U REDU:** spremanje parametara i izlazak.
   - **OTKAŽI:** izlazak, ali bez spremanja parametara.
7. (Neobavezno) Odaberite opciju te pritisnite za zamrzavanje slike.
8. Odaberite i pritisnite za početak kalibracije.
9. Pritisnite za odabir **X** ili **Y** osi. Pritisnite ili za postavljanje koordinata dok prozor ne dođe do položaja mete.

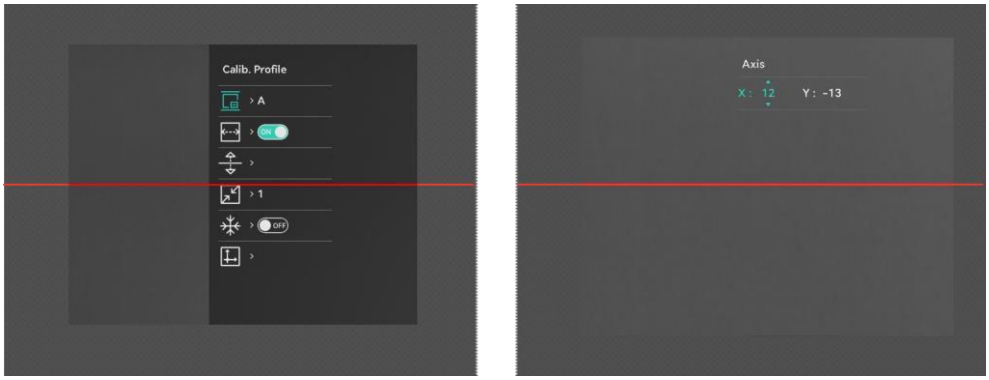

Slika 3-5 Stvarni efekt kalibracije slike

Napomena

Zadani položaj prozora slike možda neće biti točno na nuli (X = 0, Y = 0). To je uzrokovano malim individualnim razlikama optičkih komponenti te predstavlja normalnu pojavu.

10. Držite za izlazak iz kalibracije slike

3.11 Postavljanje Načina rada Slika u slici

Koraci

1. U sučelju prikaza uživo držite za omogućavanje načina PIP. Detalji se prikazuju u gornjem središnjem dijelu.



Slika 3-6 PIP

2. Držite za isključivanje.

Napomena

- Ako je funkcija PIP omogućena, prilikom prilagodbe digitalnog omjera uvećanja zumira se samo prikaz PIP-a. Digitalno uvećanje PIP prikaza iznosi 2×, 4× i 8×.

- Ova funkcija podržana je isključivo u načinu dalekozora.
- Prikaz PIP-a privremeno prikazuje omjer uvećanja prilikom prilagodbe digitalnog uvećanja uređaja.

3.12 Prilagodba digitalnog zumiranja

U sučelju prikaza uživo pritisnite za prilagodbu digitalnog uvećanja. Vrijednosti prikaza uživo iznose 1×, 2×, 4× i 8×.

Napomena

- Prilikom promjene digitalnog omjera uvećanja lijevo sučelje prikazuje stvarno povećanje (stvarno povećanje = optičko povećanje objektiva × digitalni omjer uvećanja). Na primjer, optičko povećanje objektiva iznosi 4,3×, digitalni omjer uvećanja iznosi 2×, a stvarno povećanje iznosi 8,6×.
- Ova funkcija podržana je isključivo u načinu dalekozora.

4 Ciljanje

Napomena
Ova je funkcija podržana isključivo u načinu clip-on.

4.1 Postavljanje stila ciljnika

Možete odabrati ciljnik u trenutačnom profilu ciljanja i postaviti parametre kao što su vrsta, boja i položaj za ciljnik.

Prije nego počnete

Najprije odaberite broj ciljanja.

Koraci

1. U glavnom izborniku pritisnite ili za odabir opcije .
   Pritisnite za ulazak u sučelje postavki.
2. Pritisnite ili za odabir opcije ili .
3. Pritisnite ili za promjenu vrste boje ciljnika i pritisnite za potvrdu.
4. Držite za izlazak u skladu s upitom.
   - **U REDU:** spremanje parametara i izlazak.
   - **OTKAŽI:** izlazak, ali bez spremanja parametara.

Napomena
U načinu rada Crna topla i načinu rada Bijela topla, ako boju ciljnika postavite na bijelu ili crnu, boja ciljnika automatski će se obrnuti radi boljeg ciljanja mete.

4.2 Ispravljanje ciljnika

Ispravljanje ciljnika može vam pomoći u ciljanju mete s velikom preciznošću označavanjem odmaka između velike i male končanice. Funkcije kao što je **Zamrzavanje** pomažu preciznije prilagoditi ciljnik.

Koraci

1. U glavnom izborniku pritisnite ili za odabir opcije i

pritisnite za ulazak u sučelje ciljanja.

2. Odaberite broj ciljanja. Možete postaviti 5 ciljnika.
   1) Pritisnite ili za odabir opcije **Ciljanje** i pritisnite za potvrdu.
   2) Pritisnite ili za odabir ciljnika za ispravljanje.
   3) Ponovno pritisnite za potvrdu.
3. Postavite udaljenost do mete.
   1) Pritisnite ili za odabir opcije **Udaljenost**.
   2) Pritisnite za odabir broja koji želite promijeniti.
   3) Pritisnite ili za promjenu broja i pritisnite za dovršetak postavljanja.
4. Naciljajte metu i povucite okidač te poravnajte ciljnik s točkom udara.
   1) Naciljajte veliki ciljnik u metu.
   2) Odaberite opciju **Zamrzni**. Pritisnite za omogućavanje funkcije.
   3) Odaberite za postavljanje koordinata dok se veliki ciljnik ne poravna s točkom udara. Pritisnite za odabir **X** ili **Y** osi. Ako odaberete X os, ciljnik se pomiče lijevo i desno; ako odaberete Y os, ciljnik se pomiče gore i dolje.

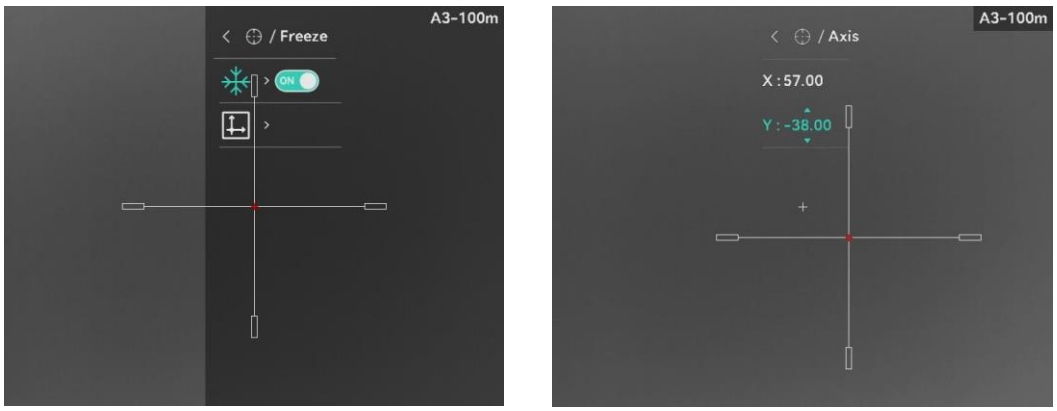

Slika 4-1 Omogućite zamrzavanje

Napomena

- Kada promijenite broj ciljnika, na sučelju će se pojaviti upit. Odaberite **U redu** za spremanje parametara za trenutačni ciljnik.
- Prilikom omogućavanja funkcije zamrzavanja u ciljniku možete prilagoditi položaj pokazivača na zamrznutoj slici. Ta funkcija može spriječiti podrhtavanje slike.

5. Držite ☰ za izlazak iz sučelja postavke u skladu s upitom.
   - **U REDU:** spremanje parametara i izlazak.
   - **OTKAŽI:** izlazak, ali bez spremanja parametara.
6. Ponovno povucite okidač kako biste provjerili je li točka ciljanja poravnata s točkom udara.
7. (Neobavezno) Ponovite korake od 2 do 6 za postavljanje položaja za ostale ciljnike u ovom profilu ciljanja.

5 Izmjerite udaljenost

Uređaj može laserom otkriti udaljenost između objekta i mjesta promatranja.

Prije nego počnete

Prilikom mjerenja udaljenosti držite ruku i položaj stabilnima. U suprotnom preciznost može biti smanjena.

Koraci

1. U glavnom izborniku pritisnite ili kako biste odabrali i pritisnite kako biste ušli u sučelje za mjerenje.
2. Postavite parametre za metu.
   1) Pritisnite za prikaz sučelja postavki. Pritisnite ili za odabir mete – **Jelen**, **Sivi vuk**, **Smeđi medvjed** i **Prilagođeno**.
   2) Pritisnite za ulazak u sučelje konfiguracije visine mete. Pritisnite za odabir znamenke i pritisnite ili za promjenu broja.

Napomena

Dostupne visine iznose 0,1 m – 9,0 m.

   3) Držite za spremanje postavki i povratak na sučelje za mjerenje udaljenosti.
3. Poravnajte središte gornje oznake s rubom vrha mete i pritisnite za potvrdu.
4. Poravnajte središte donje oznake s rubom dna mete i pritisnite za potvrdu.

Rezultat

Gornji dio slike prikazuje rezultat mjerenja udaljenosti.



Slika 5-1 Rezultat mjerenja udaljenosti

6 Opće postavke

6.1 Postavljanje OSD-a

Ova funkcija može prikazati ili sakriti OSD informacije na sučelju prikaza uživo.

Koraci

1. U glavnom izborniku odaberite **Postavke funkcije**.
2. Pritisnite ili za odabir opcije i pritisnite za ulazak u sučelje postavki OSD-a.
3. Najprije pritisnite za omogućavanje **OSD-a**. Možete pritisnuti ili za odabir i pritisnuti za prikaz ili skrivanje potrebnih OSD informacija.
4. Držite za spremanje i izlazak.

Napomena

Ako isključite **OSD**, nijedna OSD informacija na prikazu uživo neće biti prikazana.

6.2 Postavljanje logotipa brenda

Možete dodati logotip brenda sučelju prikaza uživo, snimkama i videozapisima.

Koraci

1. U glavnom izborniku odaberite **Postavke funkcije**.
2. Pritisnite ili za odabir opcije .
3. Pritisnite za omogućavanje **Logotipa brenda**.
4. Držite za spremanje postavki i izlazak.

Rezultat

Logotip brenda prikazuje se u donjem lijevom kutu slike.

6.3 Sprječavanje gorenja

Ta funkcija može spriječiti spaljivanje detektora toplinskog kanala. Kada omogućite tu funkciju, štitnik će se zatvoriti ako siva skala detektora dosegne određenu vrijednost.

Koraci

1. U glavnom izborniku odaberite **Postavke funkcije** i pritisnite za potvrdu.
2. Pritisnite ili za odabir opcije .
3. Pritisnite za omogućavanje ili onemogućavanje funkcije.
4. Držite za spremanje postavki i izlazak.

Napomena

Izbjegavajte izravnu sunčanu svjetlost i omogućite funkciju sprječavanja gorenja kako biste smanjili rizik od oštećenja senzora toplinom.

6.4 Snimanje i videozapis

6.4.1 Snimi sliku

U sučelju prikaza uživo pritisnite za snimanje slike.

Napomena

- Kada snimanje uspije, slika se zamrzava na sekundu, a na zaslonu se prikazuje upit.
- Za izvoz slika pogledajte odjeljak *Izvoz datoteka*.

6.4.2 Postavljanje zvuka

Ako uključite funkciju zvuka, zvuk će se snimati zajedno s videozapisom. Ako je u videozapisu buka preglasna, možete isključiti ovu funkciju.

Koraci

1. U glavnom izborniku pritisnite ili za odabir opcije .
2. Pritisnite za omogućavanje ili onemogućavanje te funkcije.
3. Držite za spremanje postavki i izlazak.

6.4.3 Snimi videozapis

Koraci

1. U sučelju prikaza uživo držite za početak snimanja.

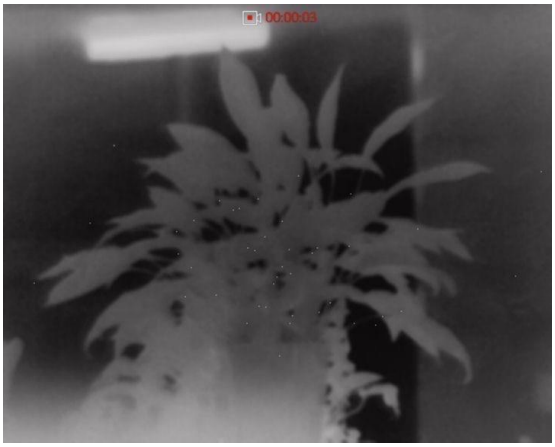

Slika 6-1 Započni snimanje

Gornja lijeva slika prikazuje informacije o vremenu snimanja.

2. Ponovno držite za zaustavljanje snimanja.

6.4.4 Snimanje videozapisa unaprijed

Napomena

Ova je funkcija podržana isključivo u načinu clip-on.

Nakon što omogućite ovu funkciju i odaberete vrijeme snimanja unaprijed, uređaj može automatski započeti snimanje 10 sekundi prije aktivacije pri trzaju i završiti snimanje 10 sekundi nakon aktivacije pri trzaju.

Koraci

1. U glavnom izborniku pritisnite ili za odabir opcije .
2. Pritisnite za ulazak u sučelje postavki. Pritisnite ili za omogućavanje funkcije.
3. Držite za spremanje postavki i izlazak.

6.4.5 Vruće praćenje

Uređaj može otkriti točku s najvišom temperaturom u sceni i označiti je na zaslonu.

Koraci

1. U glavnom izborniku pritisnite ili za odabir opcije .

2. Pritisnite za označavanje točke s najvišom temperaturom.
3. Držite za spremanje postavki i izlazak.

Rezultat

Kada je funkcija omogućena, u točki najviše temperature prikazuje se . Prilikom promjene scene ikona se pomiče.



Slika 6-2 Vruće praćenje

6.5 Izvoz datoteka

6.5.1 Izvoz datoteka putem aplikacije HIKMICRO Sight

Putem aplikacije HIKMICRO Sight možete pristupiti albumima uređaja i izvesti datoteke na telefon.

Prije nego počnete

Instalirajte aplikaciju HIKMICRO Sight na mobilnom telefonu.

Koraci

1. Otvorite aplikaciju HIKMICRO Sight i povežite uređaj s aplikacijom. Vidjeti *Veza s aplikacijom*.
2. Dodirnite opciju **Mediji** za pristup albumima uređaja.

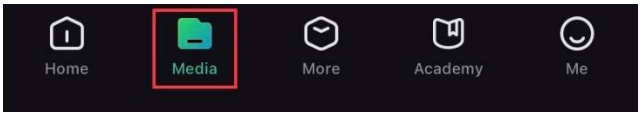

Slika 6-3 Pristup albumima uređaja

3. Dodirnite opciju **Lokalno** ili **Uređaj** za pregled fotografija i videozapisa.
   - **Lokalno**: možete pregledati datoteke snimljene u aplikaciji.
   - **Uređaj**: možete pregledati datoteke trenutačnog uređaja.

Napomena

Fotografije i datoteke možda ne budu prikazane u stavci **Uređaj**. Povucite prema dolje za osvježavanje stranice.

4. Dodirnite za odabir datoteke i dodirnite opciju **Preuzmi** za izvoz datoteke u lokalne albume telefona.



Slika 6-4 Izvoz datoteka

Napomena

- Idite na **Ja** -> **Više o** -> **Korisnički priručnik** u aplikaciji za pregled detaljnijih radnji.
- Albumima uređaja također možete pristupiti dodirom donje lijeve ikone u sučelju prikaza uživo.
- Radnja izvoza može se razlikovati zbog ažuriranja aplikacije. Za referencu uzmite stvarnu verziju aplikacije.

6.5.2 Izvoz datoteka putem osobnog računala

Ova se funkcija upotrebljava za izvoz snimljenih videozapisa i slika.

Prije nego počnete

Prilikom spajanja kabela pobrinite se da je uređaj uključen.

Koraci

1. Kabelom povežite uređaj i osobno računalo.

Napomena

Prilikom spajanja kabela pobrinite se da je uređaj uključen.

2. Otvorite disk računala i odaberite disk uređaja. Idite na mapu DCIM i pronađite mapu nazvanu prema godini i mjesecu snimanja. Na primjer, ako ste snimili sliku ili videozapis u veljači 2024., idite na **DCIM** -> **202402** kako biste pronašli sliku ili videozapis.
3. Odaberite datoteke i kopirajte ih na osobno računalo.
4. Prekinite vezu između uređaja i osobnog računala.

Napomena

- Uređaj prikazuje slike kada ga povežete s osobnim računalom.

Međutim, onemogućene su funkcije kao što su snimanje i pristupna točka.

- Kada prvi put povežete uređaj s osobnim računalom, automatski će instalirati upravljački program.

7 Postavke sustava

7.1 Prilagodba datuma

Koraci

1. U glavnom izborniku odaberite Opće postavke.
2. Pritisnite ili za odabir opcije te pritisnite za ulazak u konfiguracijsko sučelje.
3. Pritisnite za odabir godine, mjeseca ili dana te pritisnite ili za promjenu broja.
4. Držite za spremanje postavki i izlazak.

7.2 Sinkroniziraj vrijeme

Koraci

1. U glavnom izborniku odaberite Opće postavke.
2. Pritisnite ili za odabir opcije te pritisnite za ulazak u konfiguracijsko sučelje.
3. Pritisnite ili za promjenu sustava sata. Moguće je odabrati 24-satni i 12-satni sat. Ako odaberete 12-satni sat, pritisnite , a zatim pritisnite ili za odabir opcije **AM** ili **PM**.
4. Pritisnite za odabir sata ili minute te pritisnite ili za promjenu broja.
5. Držite za spremanje postavki i izlazak.

7.3 Postavljanje jezika

U ovoj funkciji možete odabrati jezik uređaja.

Koraci

1. U glavnom izborniku odaberite Opće postavke.
2. Pritisnite ili za odabir opcije te pritisnite za ulazak

u konfiguracijsko sučelje.

3. Pritisnite ili za odabir jezika prema potrebi te pritisnite za potvrdu.
4. Držite za spremanje postavki i izlazak.

7.4 Spremanje dijagnostičkog zapisnika

Ova funkcija pomaže u prikupljanju i spremanju zapisnika rada uređaja za rješavanje problema.

Koraci

1. U glavnom izborniku odaberite **Opće postavke**.
2. Pritisnite ili kako biste odabrali i pritisnite za omogućavanje funkcije. Uređaj će početi prikupljati i bilježiti zapisnik uređaja.
3. Pritisnite kako biste onemogućili funkciju kada se završi prikupljanje dijagnostičkog zapisnika.

Napomena

- Kada onemogućite dijagnostički dnevnik, na sučelju će se pojaviti upit koji pokazuje napredak prikupljanja dijagnostičkog dnevnika. Ta se radnja ne može prekinuti. Nakon što se završi prikupljanje dnevnika, upit će nestati.
- Ako zapise trebate izvesti profesionalcima, otvorite disk računala kako biste kopirali i zalijepili datoteku .tar.gz pohranjenu u mapi zapisnika u izvornom direktoriju uređaja. Vidjeti *Izvoz datoteka putem osobnog računala*.

7.5 Postavljanje jedinice

Možete promijeniti jedinicu za mjerenje udaljenosti.

Koraci

1. U glavnom izborniku odaberite **Opće postavke**.
2. Pritisnite ili za odabir opcije te pritisnite za ulazak u konfiguracijsko sučelje.
3. Pritisnite ili za odabir jedinice prema potrebi.

4. Držite za spremanje postavki i izlazak.

7.6 Pogledaj informacije o uređaju

Koraci

1. U glavnom izborniku odaberite **Opće postavke**.
2. Pritisnite ili za odabir opcije i pritisnite za potvrdu.
   Možete pregledati podatke o uređaju poput dostupnog prostora za pohranu, verzije i serijskog broja.
3. Držite za spremanje postavki i izlazak.

7.7 Obnovi uređaj

Ova funkcija samo vraća osnovne postavke uređaja, kao što su svjetlina, kontrast i PIP, na zadane postavke.

Koraci

1. U glavnom izborniku odaberite **Opće postavke**.
2. Pritisnite ili za odabir opcije . Pritisnite za vraćanje uređaja na zadane postavke u skladu s upitom.

7.8 Poništi uređaj

Ova funkcija briše sav sadržaj i postavke, uključujući osnovne postavke, pohranu, lozinku pristupne točke, ciljanje i kalibraciju slike.

Koraci

1. U glavnom izborniku odaberite **Opće postavke**.
2. Pritisnite ili za odabir opcije . Pritisnite za vraćanje uređaja na zadane postavke u skladu s upitom.

8 Česta pitanja

8.1 Zašto je ekran isključen?

Provjerite sljedeće stavke.

- Provjerite je li uređaj bez baterije.
- Provjerite ekran nakon što ste uređaj punili 5 minuta.
- Provjerite je li uređaj u načinu pripravnosti.

8.2 Snimanje nije uspjelo. U čemu je problem?

Provjerite sljedeće stavke.

- Provjerite je li uređaj povezan s osobnim računalom. U tom statusu snimanje je onemogućeno.
- Provjerite je li prostor za pohranu pun.
- Provjerite je li razina napunjenosti baterije uređaja niska.

8.3 Zašto osobno računalo ne može prepoznati uređaj?

Provjerite sljedeće stavke.

- Provjerite je li uređaj povezan s osobnim računalom isporučenim USB kabelom.
- Ako upotrebljavate druge USB kabele, pobrinite se da duljina kabela nije veća od 1 m.

Pravne informacije

© Hangzhou Microimage Software Co., Ltd. Sva prava pridržana.

O Priručniku

Priručnik uključuje upute za uporabu i upravljanje proizvodom. Slike, dijagrami i sve ostale informacije u daljnjem tekstu služe samo u svrhu opisa i objašnjenja. Informacije sadržane u ovom Priručniku podložne su izmjeni, bez upozorenja, zbog ažuriranja ugrađenog softvera ili drugih razloga. Pronađite najnoviju verziju ovog Priručnika na web-mjestu HIKMICRO (www.hikmicrotech.com/).

Molimo koristite ovaj priručnik uz smjernice i pomoć stručnjaka obučenih za podršku proizvodu.

Potvrda o zaštitnim znacima

HIKMICRO i drugi zaštitni znaci i logotipi tvrtke HIKMICRO vlasništvo su tvrtke HIKMICRO u raznim jurisdikcijama.

Drugi navedeni znaci i logotipi u pojedinačnom su vlasništvu.

IZJAVA O ODRICANJU OD ODGOVORNOSTI

DO MAKSIMALNOG OBUJMA DOZVOLJENOG PRIMJENJIVIM ZAKONOM, OVAJ PRIRUČNIK I OPISANI PROIZVOD, SA SVOJIM HARDVEROM, SOFTVEROM I FIRMVEROM DAJU SE „KAKVI JESU“ I „SA SVIM KVAROVIMA I GREŠKAMA“. HIKMICRO NE DAJE JAMSTVA, IZRIČITA ILI PODRAZUMIJEVANA, UKLJUČUJUĆI, BEZ OGRANIČENJA, MOGUĆNOST PRODAJE, ZADOVOLJAVAJUĆU KVALITETU ILI PRILAGODLJIVOST ZA ODREĐENU SVRHU. UPOTREBA PROIZVODA NA VLASTITI RIZIK. TVRTKA HIKMICRO NI U KOJEM SLUČAJU NIJE ODGOVORNA ZA BILO KOJU POSEBNU, POSLJEDIČNU, SLUČAJNU ILI NEIZRAVNU ŠTETU, UKLJUČUJUĆI, IZMEĐU OSTALOG, ŠTETU NASTALU ZBOG GUBITKA POSLOVNE DOBITI, PREKIDA POSLOVANJA, GUBITKA PODATAKA, KORUPCIJE SUSTAVA ILI GUBITKA DOKUMENTACIJE, BILO TEMELJENO NA POVREDI UGOVORA, DELIKTU (UKLJUČUJUĆI NEHAJ), ODGOVORNOSTI ZA PROIZVOD ILI U VEZI S KORIŠTENJEM PROIZVODA, ČAK I AKO JE HIKMICRO BIO UPOZOREN O MOGUĆNOSTI TAKVIH ŠTETA ILI GUBITKA.

PRIHVAĆATE DA PRIRODA INTERNETA PREDSTAVLJA NEPOSREDNE SIGURNOSNE RIZIKE I HIKMICRO NE PREUZIMA NIKAKVU

ODGOVORNOST ZA NEUOBIČAJEN RAD, POVREDU PRIVATNOSTI ILI DRUGE ŠTETE PROIZAŠLE IZ KIBERNETIČKOG NAPADA, HAKERSKOG NAPADA, ZARAZE VIRUSOM ILI DRUGIH SIGURNOSNIH INTERNETSKIH RIZIKA; MEĐUTIM, HIKMICRO ĆE OSIGURATI PRAVOVREMENU TEHNIČKU PODRŠKU AKO JE POTREBNO.

PRIHVAĆATE UPOTREBLJAVATI OVAJ PROIZVOD U SKLADU SA SVIM PRIMJENJIVIM ZAKONIMA I VI STE ISKLJUČIVO ODGOVORNI ZA OSIGURAVANJE DA JE VAŠA UPOTREBA U SKLADU S PRIMJENJIVIM ZAKONOM. POSEBNO STE ODGOVORNI ZA UPOTREBU OVOG PROIZVODA NA NAČIN KOJI NE KRŠI PRAVA TREĆIH STRANA, UKLJUČUJUĆI BEZ OGRANIČENJA, PRAVA JAVNOSTI, PRAVA INTELEKTUALNOG VLASNIŠTVA, ILI ZAŠTITE PODATAKA I DRUGIH PRAVA PRIVATNOSTI. ZABRANJENA JE UPORABA OVOG PROIZVODA U SVRHU NEZAKONITOG LOVA ŽIVOTINJA, NARUŠAVANJA PRIVATNOSTI ILI BILO KOJU DRUGU NEZAKONITU SVRHU KOJOM SE UGROŽAVA JAVNI INTERES. NE SMIJETE UPOTREBLJAVATI OVAJ PROIZVOD U BILO KOJE ZABRANJENE KRAJNJE SVRHE, UKLJUČUJUĆI RAZVOJ ILI PROIZVODNJU ORUŽJA ZA MASOVNO UNIŠTENJE, RAZVOJ ILI PROIZVODNJU KEMIJSKOG ILI BIOLOŠKOG ORUŽJA, BILO KOJE AKTIVNOSTI U KONTEKSTU POVEZANOM S BILO KAKVIM NUKLEARNIM EKSPLOZIVOM ILI NESIGURNIM NUKLEARNIM GORIVNIM CIKLUSOM ILI U PODRŠCI ZLOUPORABI LJUDSKIH PRAVA.

PRIDRŽAVAJTE SE SVIH ZABRANA I IZNIMNIH UPOZORENJA SVIH PRIMJENJIVIH ZAKONA I PROPISA, POSEBNO LOKALNIH ZAKONA I PROPISA O VATRENOM ORUŽJU I/ILI LOVU. UVIJEK PROVJERITE DRŽAVNE ODREDBE I PROPISE PRIJE KUPNJE ILI UPOTREBE OVOG PROIZVODA. IMAJTE NA UMU DA ĆETE MOŽDA MORATI PODNIJETI ZAHTJEV ZA DOZVOLE, CERTIFIKATE I/ILI LICENCE PRIJE KUPNJE, PRODAJE, OGLAŠAVANJA I/ILI UPOTREBE PROIZVODA. HIKMICRO NEĆE BITI ODGOVORAN NI ZA KAKVU TAKVU NEZAKONITU ILI NEPRAVILNU KUPNJU, PRODAJU, OGLAŠAVANJE I KRAJNJU UPOTREBU TE NI ZA KAKVU POSEBNU, POSLJEDIČNU, SLUČAJNU ILI NEIZRAVNU ŠTETU KOJA IZ TOGA PROIZLAZI.

U SLUČAJU BILO KAKVIH SUKOBA IZMEĐU OVOG PRIRUČNIKA I VAŽEĆEG ZAKONA, ZAKON ĆE PREVLADATI.

Regulatorne informacije

Ove se klauzule odnose samo na proizvode koje nose odgovarajuću oznaku ili informaciju.

Izjava o EU sukladnosti

Ovaj proizvod i – ako je primjenjivo – priloženi dodaci označeni su oznakom „CE” te su stoga u skladu s primjenjivim usklađenim europskim normama navedenim u Direktivi 2014/30/EU o elektromagnetskoj kompatibilnosti (EMCD), Direktivi 2014/35/EU o niskom naponu (LVD), Direktivi 2011/65/EU o ograničenju upotrebe određenih opasnih tvari u električnoj i elektroničkoj opremi (RoHS) i Direktivi 2014/53/EU.

Ovim putem tvrtka Hangzhou Microimage Software Co., Ltd. izjavljuje kako je ovaj uređaj (pogledati etiketu) sukladan s Direktivom 2014/53/EU.

Puni tekst deklaracije o EU sukladnosti dostupan je na sljedećoj internetskoj adresi: https://www.hikmicrotech.com/en/support/download-center/declaration-of-conformity/

Frekvencijski pojas i snaga (za CE)

Frekvencijski pojasevi i nominalna ograničenja prijenosa snage (ispuštene i/ili provedene) primjenjiva na sljedeću radijsku opremu su kako slijedi:

Wi-Fi 2,4 GHz (2,4 GHz – 2,4835 GHz), 20 dBm

Za uređaj bez isporučenog adaptera za napajanje upotrijebite adapter za napajanje kvalificiranog proizvođača. Za detaljne zahtjeve o struji pogledajte specifikacije proizvoda.

Za uređaj bez isporučene baterije upotrijebite bateriju koju pruža kvalificirani proizvođač. Za detaljne zahtjeve o bateriji pogledajte specifikacije proizvoda.

Direktiva 2012/19/EU o otpadnoj električnoj i elektroničkoj opremi (Direktiva WEEE): Proizvodi označeni ovim simbolom ne mogu se odlagati kao nerazvrstani komunalni otpad u Europskoj uniji. Za pravilnu reciklažu, vratite ovaj proizvod lokalnom dobavljaču pri kupnji istovjetne nove opreme ili ga odložite na mjestima predviđenim za



prikupljanje. Za više informacija posjetite: www.recyclethis.info.

Direktiva 2006/66/EZ o baterijama i akumulatorima te njezina dopuna 2013/56/EU (Direktiva o baterijama): Ovaj proizvod sadrži bateriju koja se ne može odlagati kao nerazvrstani komunalni otpad u Europskoj uniji. Pogledajte dokumentaciju proizvoda za određene informacije o baterijama. Baterija je označena ovim simbolom, što može uključivati slova za označavanje kadmija (Cd), olova (Pb) ili žive (Hg). Za pravilnu reciklažu, vratite bateriju svom dobavljaču ili na mjesto predviđeno za odlaganje. Za više informacija posjetite: www.recyclethis.info.

Pravila za simbole

Simboli koji se mogu naći u ovom dokumentu definirani su kako slijedi.

Simbol	Opis
Napomena	Pruža dodatne informacije za naglašavanje ili dopunu važnih točaka glavnog teksta.
Oprez	Ukazuje na potencijalno opasnu situaciju koja bi, ako se ne izbjegne, mogla dovesti do oštećenja opreme, gubitka podataka, pogoršanja performansi ili neočekivanih rezultata.
Opasnost	Ukazuje na opasnost s visokom razinom rizika koja će, ako se ne izbjegne, rezultirati smrću ili ozbiljnom ozljedom.

Sigurnosne upute

Ove upute namijenjene su ispravnoj uporabi proizvoda kako bi se izbjegle opasnosti ili gubitak. Prije upotrebe pozorno pročitajte sve sigurnosne informacije.

Prijevoz

- Uređaj tijekom transporta čuvajte u originalnom ili sličnom pakiranju.
- Sačuvajte sve omote nakon što ih raspakirate za buduću upotrebu. U slučaju kvara, uređaj je potrebno vratiti u tvornicu u originalnoj ambalaži. Prijevoz bez originalnog omota može dovesti do oštećenja uređaja i tvrtka ne preuzima nikakvu odgovornost.
- Ne ispuštajte proizvod i ne izlažite ga fizičkim udarcima. Uređaj držite podalje od magnetskih smetnji.

Strujno napajanje

- Ako je u ambalaži proizvoda isporučen adapter za napajanje, upotrijebite samo isporučeni adapter. Ako nije isporučen adapter za napajanje, provjerite jesu li adapter za napajanje i drugi izvori napajanja usklađeni sa specifikacijom Ograničeni izvor napajanja. Parametre izlaza napajanja potražite na oznaci proizvoda.
- Provjerite je li utikač ispravno spojen u utičnicu.
- NEMOJTE spajati više uređaja na jedan adapter za napajanje kako biste izbjegli pregrijavanje ili opasnost od požara uzrokovanu preopterećenjem.

Baterija

- Uređaj podržava uklonjivu litij-ionsku bateriju. Ograničeni napon punjenja baterije iznosi 4,2 V. Napon i kapacitet baterije iznose 3,6 V / 4,4 Ah (15,84 Wh).
- Nepravilna upotreba ili zamjena baterije može dovesti do opasnosti od eksplozije. Zamijenite samo s istom ili istovjetnom vrstom baterije.
- Baterije koje su korisnici kupili moraju biti u skladu s relevantnim međunarodnim standardima o sigurnosti baterija (npr. EN/IEC standardi).
- Baterije neodgovarajuće veličine ne mogu se ugraditi i mogu uzrokovati neuobičajeno isključivanje.
- Potrošene baterije odložite u skladu s uputama proizvođača baterija.
- Pobrinite se da je temperatura baterije između 0 °C i 45 °C (32 °F i 113 °F) tijekom punjenja.
- Za dugotrajno skladištenje baterije pobrinite se da bude potpuno

napunjena svakih pola godine kako biste osigurali kvalitetu baterije. U suprotnom može doći do oštećenja.
- Nemojte puniti druge vrste baterija isporučenim punjačem. Pobrinite se da nema zapaljivih materijala unutar 2 m od punjača tijekom punjenja.
- Bateriju nemojte bacati u vatru ili vruću pećnicu, niti je mehanički drobiti ili rezati, što može dovesti do eksplozije.
- Nemojte ostavljati bateriju u okruženju s vrlo visokim temperaturama ili niskim tlakom zrakom jer to može dovesti do eksplozije ili curenja zapaljive tekućine ili plina.
- NE stavljajte uređaj s baterijom ili bateriju blizu izvora grijanja ili vatre. Izbjegavajte izravnu sunčanu svjetlost.
- NEMOJTE progutati bateriju kako biste izbjegli kemijske opekline.
- NE ostavljajte bateriju unutar dohvata djece.
- Proizvod sadrži gumbastu bateriju. Gutanje gumbaste baterije može prouzročiti teške unutarnje opekline u samo 2 sata te dovesti do smrti.
- Nemojte upotrebljavati proizvod ako se odjeljak za baterije ne može sigurno zatvoriti i držite ga izvan dohvata djece.
- Ako mislite da je došlo do gutanja baterije ili da je baterija ostala zaglavljena drugdje u tijelu, odmah potražite liječničku pomoć.
- Ugrađena baterija ne može se rastaviti. Obratite se proizvođaču za popravak po potrebi.
- Ovaj uređaj nije prikladan za upotrebu na mjestima gdje će djeca vjerojatno biti prisutna.

Održavanje

- Ako proizvod ne radi ispravno, obratite se prodavaču ili najbližem servisnom centru. Ne preuzimamo nikakvu odgovornost za probleme uzrokovane neovlaštenim popravkom ili održavanjem.
- Provjerite je li struja isključena prije nego što stručnjaci budu demontirali ili popravljali uređaj.
- Prema potrebi nježno obrišite uređaj čistom krpom uz malu količinu etanola.
- Ako se oprema upotrebljava na način koji nije naveo proizvođač, zaštita koju pruža uređaj može biti oslabljena.
- Čistite objektiv mekom i suhom krpom ili papirom za brisanje kako ga ne biste ogrebali.

Okruženje upotrebe

- Provjerite ispunjava li radno okruženje zahtjeve uređaja. Radna temperatura mora biti između -30 °C i 55 °C (-22 °F i 131 °F), a radna vlažnost mora biti od 5 % do 95 %.
- NEMOJTE izlagati uređaj visokom elektromagnetskom zračenju ili

prašnjavim okruženjima.
- NE usmjeravajte objektiv prema suncu ili bilo kojem drugom jakom svjetlu.
- Postavite uređaj u suho i dobro prozračeno okruženje.
- Izbjegavajte ugradnju opreme na površinama koje su izložene vibracijama ili na mjestima koja su izložena udarima (zanemarivanje ovoga može uzrokovati oštećenje opreme).
- Kada se upotrebljava bilo koja laserska oprema, pazite da objektiv uređaja nije izložen laserskoj zraci jer može izgorjeti.

Hitan slučaj

Ako iz uređaja izlazi dim, neugodan miris ili buka, odmah isključite napajanje, iskopčajte strujni kabel i kontaktirajte servisni centar.

Ograničeno jamstvo

Skenirajte QR kod za pravila o jamstvu proizvoda.

Adresa proizvodnje

Room 313, Unit B, Building 2, 399 Danfeng Road, Xixing Subdistrict, Binjiang District, Hangzhou, Zhejiang 310052, Kina

Hangzhou Microimage Software Co., Ltd.

OBAVIJEST O SUKLADNOSTI: proizvodi iz toplinske serije mogu biti podložni kontroli izvoza u raznim državama ili regijama, uključujući, među ostalim, Sjedinjene Američke Države, Europsku uniju, Ujedinjeno Kraljevstvo i/ili druge zemlje članice Wassenaarskog sporazuma. Obratite se svom profesionalnom pravnom stručnjaku, stručnjaku za sukladnost ili lokalnim vladinim tijelima za sve potrebne zahtjeve za izvoznu licencu ako namjeravate prenositi, izvoziti ili ponovno izvoziti proizvode iz toplinske serije između različitih država.



Hikmicro Hunting.Global

Hikmicro Hunting.Global

HIKMICRO Outdoor

HIKMICRO

www.hikmicrotech.com

support@hikmicrotech.com

UD39220B