HIKMICRO

Korisnički priručnik

Digitalni dnevni i noćni teleskop

SERIJA ALPEX PRO

V6.0.26 202609

Kontaktirajte nas

SADRŽAJ

1 Pregled 1
1.1 Glavna funkcija 1
1.2 Izgled 1
2 Priprema 5
2.1 Povezivanje kabelom 5
2.2 Postavljanje baterije 5
2.2.1 Upute za bateriju 5
2.2.2 Postavljanje baterije 6
2.3 Montirajte uređaj na vodilicu 6
2.4 Instalirajte IR svjetiljku 8
2.5 Uključivanje/isključivanje 10
2.6 Automatski zaslon isključen 11
2.7 Opis izbornika 12
2.8 Veza s aplikacijom 13
2.9 Status firmvera 14
2.9.1 Provjera statusa firmvera 14
2.9.2 Nadogradi uređaj 15
2.10 Ciljanje (pregled) 16
3 Postavke slike 17
3.1 Prilagodba dioptrije 17
3.2 Prilagodba fokusa 17
3.3 Prilagodi svjetlinu 18
3.4 Prilagodba kontrasta 18
3.5 Promjena načina prikaza 18
3.6 Široki dinamički raspon 20
3.7 Postavite broj sličica u sekundi 21
3.8 Postavite Pametni IC 21
3.9 Postavljanje Načina rada Slika u slici 21
3.10 Prilagodba digitalnog zumiranja 22
3.11 Postavljanje skale nagiba 23
4 Ciljanje 24
4.1 Postavljanje načina rada ciljnika 24
4.2 Odabir profila ciljanja 24
4.3 Postavljanje ciljnika 25
4.4 Ispravljanje ciljnika 26
4.4.1 Ispravljanje ciljnika na uređaju 26
4.4.2 Ispravljanje ciljnika putem aplikacije HIKMICRO Sight 28

4.5 Balistički izračun za lov (LRF model) 30
5 Mjerenje udaljenosti (LRF model) 32
6 Opće postavke 34
6.1 Postavljanje OSD-a 34
6.2 Postavljanje stila zaslona 34
6.3 Postavljanje logotipa brenda 35
6.4 Snimanje i videozapis 35
6.4.1 Snimi sliku 35
6.4.2 Postavljanje zvuka 35
6.4.3 Snimi videozapis 36
6.4.4 Snimanje videozapisa unaprijed 36
6.4.5 Lokalni album 37
6.5 Izvoz datoteka 38
6.5.1 Izvoz datoteka putem aplikacije HIKMICRO Sight 38
6.5.2 Izvoz datoteka putem osobnog računala 39
7 Postavke sustava 40
7.1 Prilagodba datuma 40
7.2 Sinkroniziraj vrijeme 40
7.3 Postavljanje jezika 40
7.4 Postavljanje jedinice 41
7.5 Emitirajte zaslona uređaja na računalo 41
7.6 Postavljanje lozinke za zaključavanje zaslona 42
7.6.1 Omogući lozinku 42
7.6.2 Promjena ulaz. šifre 42
7.7 Pogledaj informacije o uređaju 43
7.8 Obnovi uređaj 43
7.9 Poništi uređaj 44
8 Česta pitanja 45
8.1 Zašto je ekran isključen? 45
8.2 Slika nije jasna. Kako je mogu prilagoditi? 45
8.3 Snimanje nije uspjelo. U čemu je problem? 45
8.4 Zašto osobno računalo ne može prepoznati uređaj? 45

1 Pregled

HIKMICRO ALPEX PRO digitalni ciljnik za dnevno i noćno gledanje kombinira napredno digitalno snimanje s tradicionalnim iskustvom rada nišana, pružajući pouzdane performanse u svim uvjetima ambijentalnog osvjetljenja. Klasični dizajn u obliku cijevi nudi rad sličan optičkom nišanu, omogućujući korisnicima da se oslone na poznatu mišićnu memoriju i besprijekorno se prilagode različitim lovačkim okruženjima, od otvorenih polja do gustih šuma.

- Detektor visoke razlučivosti od 4512 × 2512 i otvor blende F1.8 pružaju jako detaljne slike i točnu reprodukciju boja na dnevnom svjetlu.
- Algoritam Light Pro poboljšava performanse pri slabom osvjetljenju u sumrak i noću, osiguravajući jasno prepoznavanje cilja.

1.1 Glavna funkcija

- **Određivanje udaljenosti laserom (za LRF model):** ugrađeni laserski daljinomjer omogućuje točnu udaljenost između cilja i mjesta promatranja.
- **Mijenjajte između dana i noći**: različiti načini prikaza omogućuju vam upotrebu uređaja u različitim okruženjima.
- **Ciljanje**: ciljnik vam pomaže da brzo i precizno naciljate metu. Vidjeti *Ciljanje*.
- **Videozapis koji se aktivira pri trzaju**: uređaj može automatski započeti snimanje prije aktivacije pri trzaju i završiti snimanje nakon aktivacije pri trzaju.
- **Veza s aplikacijom**: uređaj može snimati snimke i videozapise te postaviti parametre pomoću aplikacije HIKMICRO Sight nakon što se poveže s telefonom putem pristupne točke.

1.2 Izgled

Napomena

- Izgled se može razlikovati ovisno o različitim modelima. Uzmite stvarni proizvod za referencu.
- Slike u ovom priručniku služe samo za ilustraciju. Uzmite stvarni proizvod za referencu.

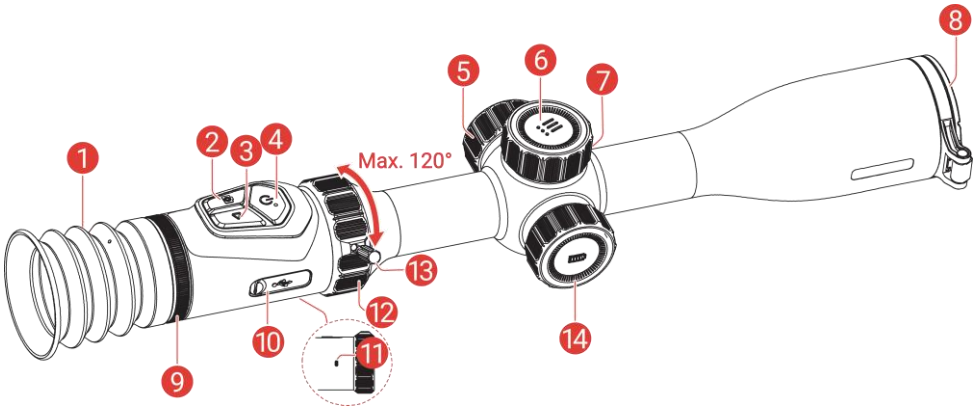

Slika 1-1 Izgled modela koji nije LRF

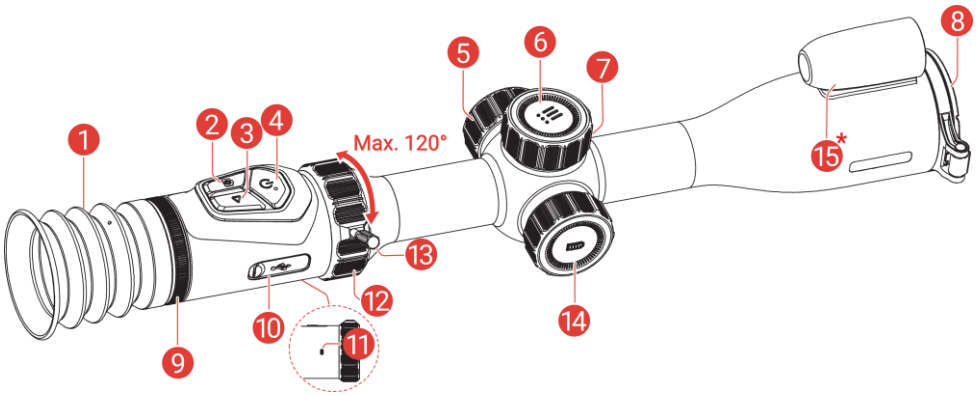

Slika 1-2 Izgled modela koji je LRF

Tablica 1-1 Opis komponenti

Br.	Komponenta	Opis
1	Okular	Dio postavljen najbliže oku za pregled mete.
2	Gumb za snimanje	● Pritisak: snima snimke. ● Držanje: pokretanje/zaustavljanje snimanja videozapisa.
3	Gumb za laser / način rada	*Za model LRF* ● Pritisak: uključivanje laserskog određivanja udaljenosti. ● Dvostruki pritisak: isključivanje određivanja udaljenosti laserom. ● Držanje: uključivanje/isključivanje PIP-a (slika u slici)
		Za model koji nije LRF ● Pritisak: Promijenite načina prikaza. ● Držanje: uključivanje/isključivanje PIP-a (slika u slici)

Br.	Komponenta	Opis
4	Gumb za napajanje	● Pritisak: način pripravnosti / aktiviranje uređaja. ● Držanje: uključivanje/isključivanje.
5	Kotačić za fokusiranje	Prilagođava fokus za postizanje jasnog pregleda meta.
6	Gumb izbornika	**Način rada izvan izbornika:** Držite za ulazak u izbornik. **Način izbornika:** ● Pritisak: potvrda/postavljanje parametara. ● Držanje: sačuvajte promjene i izađite iz izbornika.
7	Kotačić	**Način izbornika**: zakretanje za pomicanje gore/dolje.
8	Digitalna leća	Za digitalno snimanje.
9	Prsten za prilagodbu dioptrije	Prilagođava postavku dioptrije.
10	Sučelje Type-C	Služi za spajanje uređaja na napajanje ili prijenos podataka kabelom Type-C.
11	Mikrofon	Za snimanje zvuka.
12	Prsten za digitalno uvećanje	Okrenite za podešavanje digitalnog uvećanja.
13	Uklonjiva ručica digitalnog uvećanja	Pruža dodatnu polugu za okretanje prstena za digitalno uvećanje.
14	Pretinac za bateriju	Služi za držanje baterije.
15*	Laserska tražilica dometa *(LRF model)*	Laserom mjeri udaljenost do objekta.
2 + 3	Gumb za snimanje + gumb za laser / način rada	Držite za zaključavanje/otključavanje kotačića.

Napomena

- Indikator napajanja ostaje stalno crven kada je uređaj uključen.
- Okrenite prsten digitalnog uvećanja do 120°. Nemojte ga silom pomicati preko ograničenja položaja jer to može oštetiti uređaj.
- Nakon što uklonite ručicu digitalnog uvećanja, prikladno je sačuvajte.
- Kada je omogućena funkcija automatskog isključivanja zaslona, ako pritisnete za ulazak u način pripravnosti, također možete naginjati ili rotirati uređaj kako biste ga aktivirali. Pogledajte odjeljak ***Automatski zaslon isključen*** za detaljne upute o radu.
- Kada je kotačić otključan/zaključan, prikazat će se ikona / .
- kada je kotačić zaključan, tipka izbornika i kotačić nisu dostupni.

2 Priprema

2.1 Povezivanje kabelom

Povežite uređaj i adapter za napajanje kabelom Type-C za uključivanje ili punjenje uređaja. Druga je mogućnost da povežete uređaj i osobno računalo za izvoz datoteka.

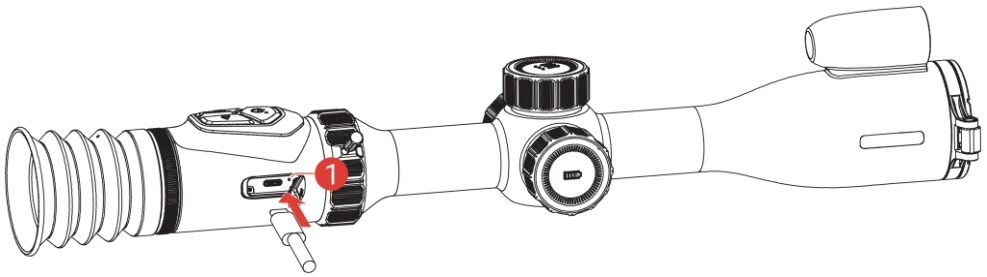

Slika 2-1 Povezivanje kabelom

Indikator statusa punjenja 1 prikazuje status punjenja uređaja.

- Treperi crveno i zeleno: Došlo je do pogreške.
- Stalno crveno: Punjenje.
- Stalno zeleno: U potpunosti napunjeno.

Napomena

- Uređaj punite dulje od 6,5 sati prije prve upotrebe.
- Samo ugrađena baterija može se puniti kabelom Type-C. Upotrijebite punjač baterije kako biste napunili vanjsku bateriju.
- Prioritet za napajanje prvo ima vanjska baterija, a zatim ugrađena baterija.
- → na vrhu ikone baterije na zaslonu / znači da se uređaj trenutačno napaja pomoću ugrađene baterije / vanjske baterije.

2.2 Postavljanje baterije

2.2.1 Upute za bateriju

- Izvadite vanjsku bateriju ako uređaj nećete upotrebljavati dulje vrijeme.
- Uređaj se isporučuje s vanjskom punjivom baterijom 18650 i dvije ugrađene punjive litij-ionske baterije.
- Veličina baterije treba biti 19 mm × 70 mm, nazivni napon 3,635 V, a kapacitet baterije 3300 mAh.

- Veličina ugrađene baterije treba iznositi 23 mm × 67 mm, nazivni napon 3,635 V, a kapacitet baterije 3350 mAh.

2.2.2 Postavljanje baterije

Umetnite bateriju u pretinac za baterije.

Koraci

1. Okrenite poklopac pretinca za bateriju u smjeru suprotnom od kazaljke na satu kako biste ga olabavili i izvucite poklopac.

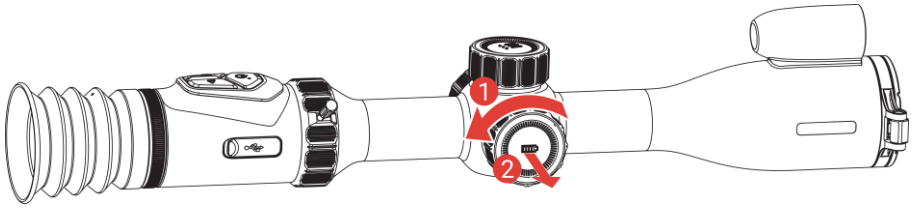

Slika 2-2 Olabavite poklopac

2. Umetnite bateriju u pretinac za baterije s pozitivnom oznakom prema unutra.

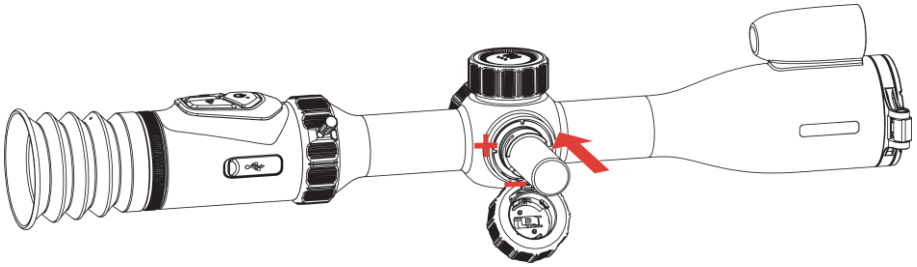

Slika 2-3 Umetnite bateriju

3. Gurnite poklopac baterije prema unutra i okrenite ga u smjeru kazaljke na satu dok se ne čvrsto zatvori.

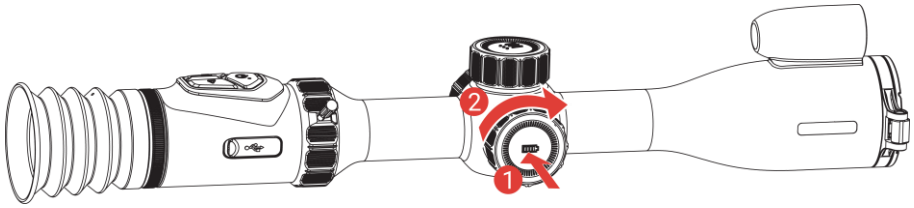

Slika 2-4 Učvrstite poklopac

2.3 Montirajte uređaj na vodilicu

Koraci

1. Odvijte vrhove prstena imbus ključem.

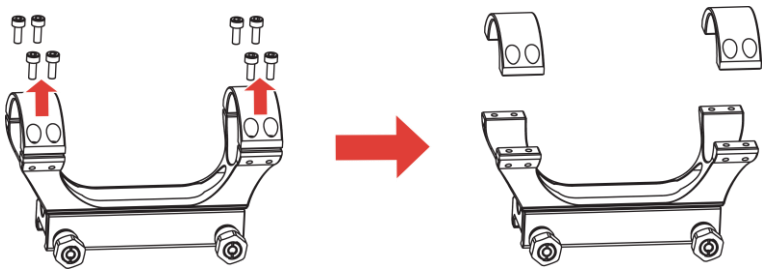

Slika 2-5 Odvijte vrh prstena

2. Postavite uređaj na donju polovicu prstena i poravnajte gornje utore s donjim utorima.

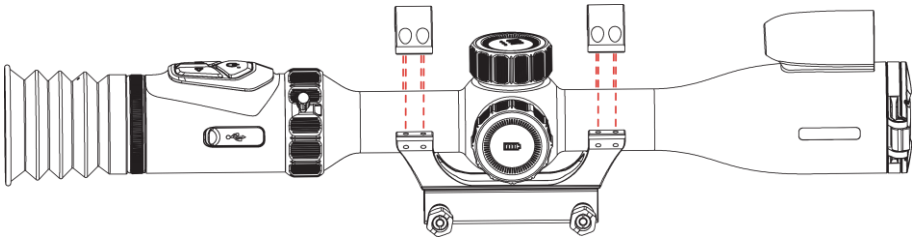

Slika 2-6 Postavite uređaj u prsten

3. Umetnite i zategnite vijke.

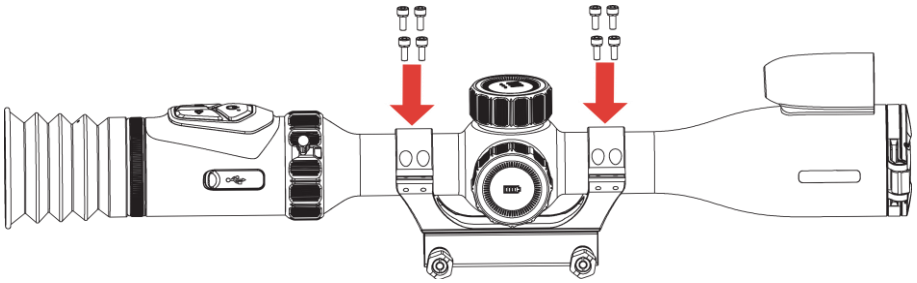

Slika 2-7 Zategnite vijke

4. Otpustite vijke na donjim polovicama prstena.

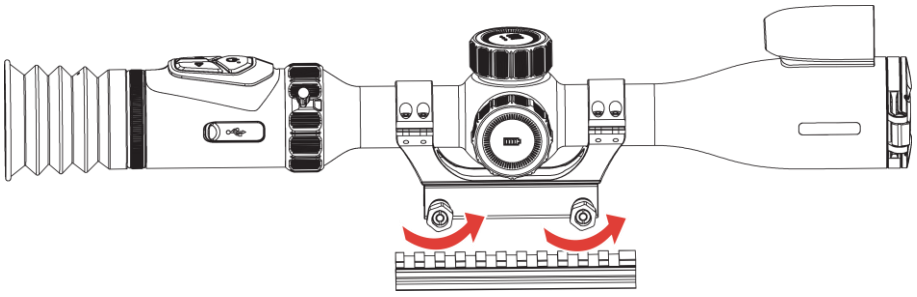

Slika 2-8 Otpustite vijke

5. Pričvrstite donju polovicu prstena na vodilicu i zategnite vijke na prstenu. Pazite da uređaj bude u ravnini.

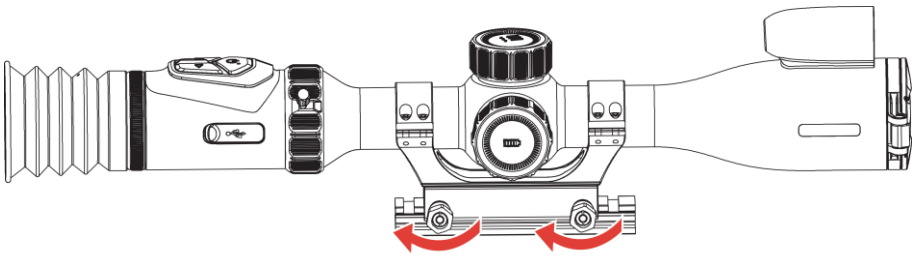

Slika 2-9 Zategnite vijke

Napomena

- Prsten se može razlikovati ovisno o različitim modelima. Za referencu uzmite stvarni proizvod.
- Prsten kupite zasebno.
- Upotrijebite krpu koja ne ostavlja vlakna za čišćenje baze uređaja i vodilice.

2.4 Instalirajte IR svjetiljku

Koraci

1. Otvorite nosač IR svjetiljke i postavite uređaj na nosač IR svjetiljke.

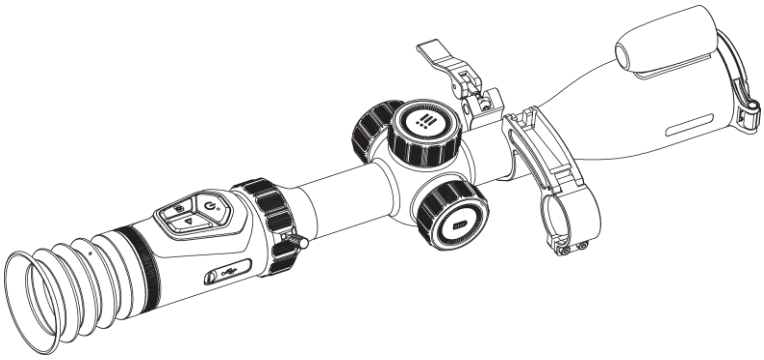

Slika 2-10 Postavite uređaj u nosač IR svjetiljke

2. Zaključajte polugu pritiskom na nju kako biste učvrstili nosač kao što je prikazano na slici i otpustite vijke stezaljke nosača imbus ključem.

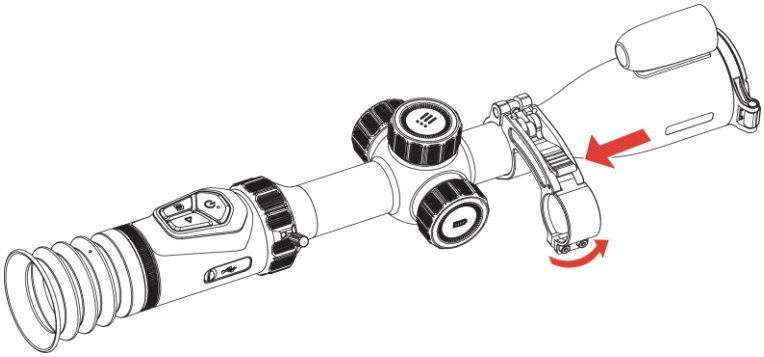

Slika 2-11 Zaključajte polugu

3. Otvorite stezaljku i uklonite protuklizni distancer.

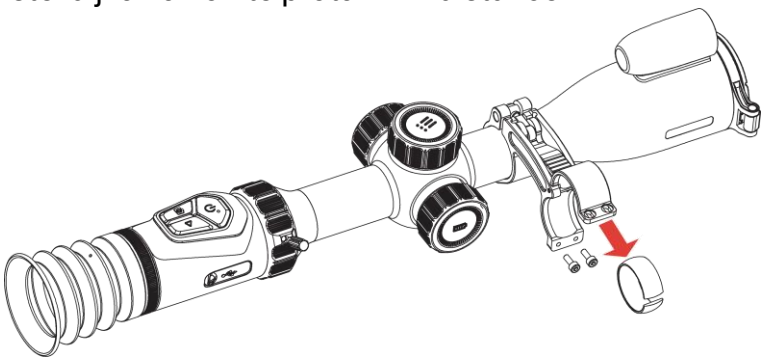

Slika 2-12 Uklonite distancer

4. Postavite protuklizni distancer nosača na IR svjetiljku.

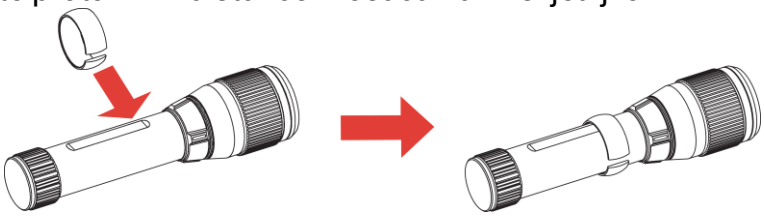

Slika 2-13 Postavite distancer na IR svjetiljku

5. Postavite IR svjetiljku u stezaljku. Provjerite je li distancer poravnat s unutarnjom površinom stezaljke.

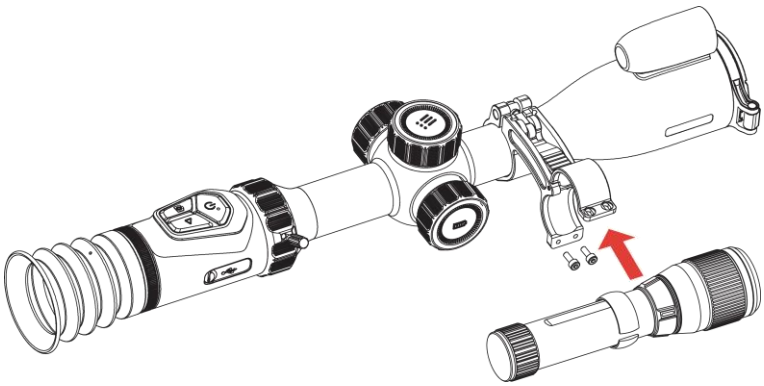

Slika 2-14 Postavite IR svjetiljku u stezaljku

6. Poravnajte gornje rupe s donjim rupama stezaljke, zatim umetnite i zategnite vijke stezaljke kako biste pričvrstili IR svjetiljku.

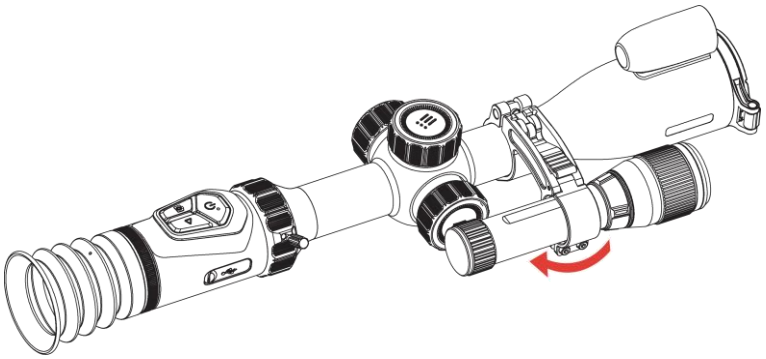

Slika 2-15 Učvrstite IR svjetiljku

Napomena

- Zakrenite polugu za prilagodbu nosača IR svjetiljke. Poluga će se rastaviti ako je neprestano zakrećete suprotno od kazaljke na satu. Zakrenite polugu u smjeru kazaljke na satu za instalaciju.
- Pobrinite se da je protuklizni uzorak poluge okrenut prema van prilikom pritiskanja poluge.
- Nosač IR svjetiljke i IR svjetiljku kupite zasebno.

2.5 Uključivanje/isključivanje

Uključivanje

Kada je uređaj spojen na kabel ili kada je razina baterije dovoljna, držite za uključivanje uređaja.

Isključivanje

Kada je uređaj uključen, držite za isključivanje uređaja.

Napomena

- Kada isključite uređaj, pojavit će se odbrojavanje isključivanja. Možete pritisnuti bilo koju tipku da prekinete odbrojavanje i odustanete od isključivanja.
- Nije moguće odustati od automatskog isključivanja pri niskoj razini baterije.

Automatsko isključivanje

Možete postaviti vrijeme automatskog isključivanja za svoj uređaj.

Koraci

1. Držite za prikaz izbornika.
2. Idite na **Napredne postavke**.
3. Zakrenite kotačić za odabir stavke i pritisnite za ulazak u sučelje konfiguracije.
4. Zakrenite kotačić za odabir vremena automatskog isključivanja prema potrebi.
5. Držite za spremanje i izlazak.

Napomena

- Za status baterije pogledajte ikonu baterije. značI da je baterija u potpunosti napunjena, / značI da je baterija slaba, značI da punjenje baterije nije uobičajeno i / značI da baterija nije postavljena, nije pronađena ili je prazna.
- Kada se prikaže napomena o niskoj razini napunjenosti, napunite bateriju.
- Automatsko isključivanje stupa na snagu samo kada uređaj uđe u način pripravnosti i kada uređaj nije istovremeno povezan s aplikacijom HIKMICRO Sight.
- Odbrojavanje automatskog isključivanja ponovno će započeti kada uređaj ponovno uđe u način pripravnosti ili kada se uređaj ponovno pokrene.

2.6 Automatski zaslon isključen

Funkcija automatskog isključivanja zaslona zatamnjuje zaslon radi uštede energije i produljenja trajanja baterije.

Koraci

1. Omogućite automatsko isključivanje zaslona.
   1) Držite za prikaz izbornika.

2) Idite na **Napredne postavke** i zakrenite kotačić kako biste odabrali . Pritisnite za omogućavanje automatskog isključivanja zaslona.
3) Držite za spremanje postavki i izlazak.

2. Primijenite jednu od sljedećih metoda kako biste uređaj prebacili u način pripravnosti kada je zaslon uključen:
   - Nagnite uređaj prema dolje za više od 70°.
   - Zarotirajte uređaj horizontalno za više od 45°.
   - Držite uređaj mirnim i ne pomičite ga 5 minuta.
3. Primijenite jednu od sljedećih metoda za aktivaciju uređaja kada je zaslon isključen:
   - Nagnite uređaj prema dolje za 0° – 60° ili prema gore.
   - Zarotirajte uređaj horizontalno od 0° do 40°.
   - Pritisnite za aktivaciju uređaja.

2.7 Opis izbornika

U sučelju prikaza uživo držite za prikaz izbornika. Sučelje se može razlikovati ovisno o stilu zaslona. Pogledajte odjeljak ***Postavljanje stila zaslona***.

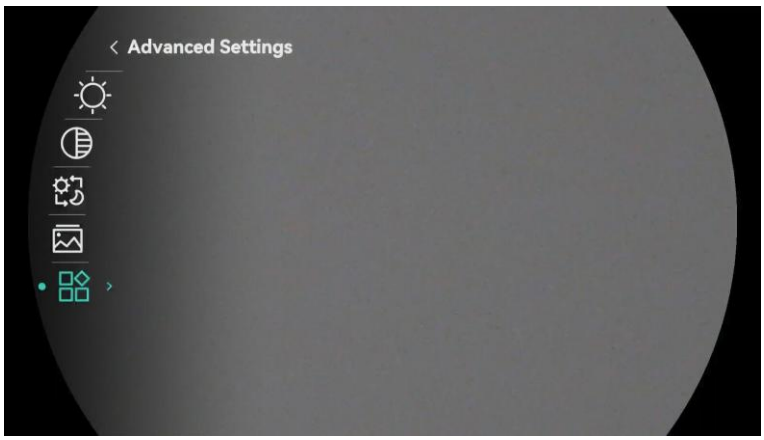

Slika 2-16 Izbornik uređaja (okrugli stil zaslona)

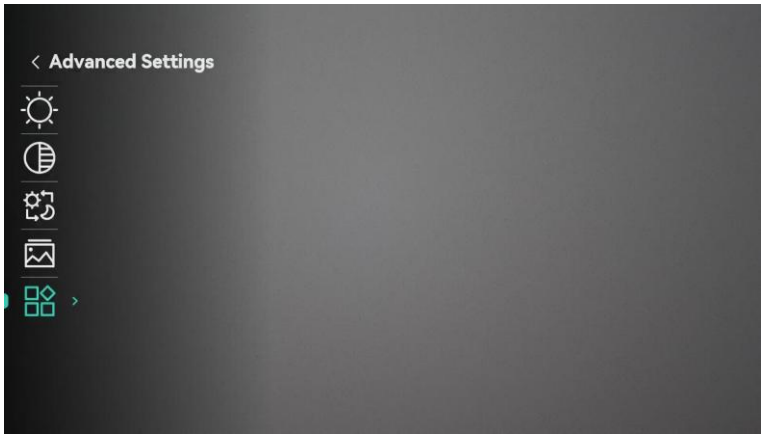

Slika 2-17 Izbornik uređaja (kvadratni stil zaslona)

2.8 Veza s aplikacijom

Povežite uređaj s aplikacijom HIKMICRO Sight putem pristupne točke, a zatim možete snimiti sliku, videozapis ili konfigurirati parametre na svom telefonu.

Prije nego počnete

Potvrdite da je **Udaljeni pristup** omogućen na uređaju. Držite za otvaranje izbornika i idite na **Napredne postavke > Udaljeni pristup**.

Koraci

1. Potražite aplikaciju HIKMICRO Sight u trgovini App Store (sustav iOS) ili trgovini Google Play™ (sustav Android) kako biste je preuzeli ili skenirajte QR kod za preuzimanje i instalaciju aplikacije.

Sustav Android

Sustav iOS

2. Držite za prikaz izbornika.
3. Idite na **Napredne postavke** i zakrenite kotačić kako biste odabrali .
4. Pritisnite za ulazak u sučelje postavki.
5. Okrenite kotačić za odabir opcije **Hotspot_5G** ili **Hotspot_2.4G** i tada će se pristupna točka od 5 GHz ili 2,4 GHz omogućiti.

- Upotrijebite 2,4 GHz ako vaš pametni telefon ne podržava 5 GHz.
- Preporučuje se 5 GHz za scenarije male udaljenosti (unutar 5 m), kao što je montaža uređaja na vozilo. U protivnom upotrijebite 2,4 GHz.

6. Uključite WLAN telefona i povežite se s pristupnom točkom.
   - Naziv pristupne točke: HIKMICRO_Serijski broj
   - Lozinka pristupne točke: Idite na **Pristupna točka** u izborniku kako biste provjerili lozinku.
7. Otvorite aplikaciju i potvrdite PIN kod za povezivanje na uređaju kako biste povezali telefon s uređajem. Sučelje uređaja možete vidjeti na telefonu.

Napomena

- Kada je uređaj povezan s telefonom, lozinku pristupne točke možete promijeniti putem aplikacije HIKMICRO Sight.
- Lozinka pristupne točke bit će ažurirana kada ponovno postavite uređaj (pogledajte *Poništi uređaj*). U tom slučaju, morate se ponovno povezati s pristupnom točkom uređaja.
- Pristupna će se točka isključiti ako dulje od 10 minuta nema veze.
- Nije moguće omogućiti pristupnu točku ako je baterija uređaja niska.

2.9 Status firmvera

2.9.1 Provjera statusa firmvera

Koraci

1. Otvorite aplikaciju HIKMICRO Sight i povežite uređaj s aplikacijom.
2. Provjerite postoji li upit za nadogradnju na sučelju za upravljanje uređajem. Ako nema upita za nadogradnju, verzija firmvera je najnovija verzija. U suprotnom verzija firmvera nije najnovija verzija.

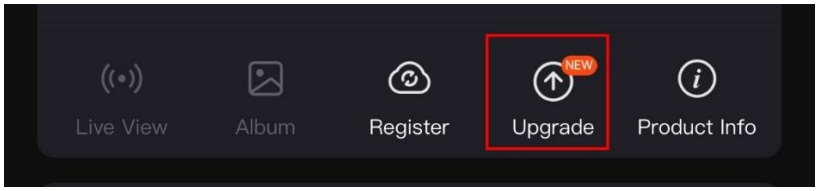

Slika 2-18 Provjera statusa firmvera

3. (Neobavezno) Ako verzija firmvera nije najnovija verzija, nadogradite uređaj. Pogledajte odjeljak *Nadogradi uređaj*.

2.9.2 Nadogradi uređaj

Nadogradnja uređaja putem aplikacije HIKMICRO Sight

Koraci

1. Otvorite aplikaciju HIKMICRO Sight i povežite uređaj s aplikacijom.
2. Dodirnite upit za nadogradnju za ulazak u sučelje za nadogradnju firmvera.
3. Dodirnite opciju **Nadogradi** za pokretanje nadogradnje.

Napomena

Radnja nadogradnje može se razlikovati zbog ažuriranja aplikacije. Za referencu uzmite stvarnu verziju aplikacije.

Nadogradnja uređaja putem osobnog računala

Prije nego počnete

Prvo nabavite paket nadogradnje.

Koraci

1. Držite za prikaz izbornika.
2. Idite na **Napredne postavke** i zakrenite kotačić kako biste odabrali .
3. Pritisnite za ulazak u konfiguracijsko sučelje.
4. Zakrenite kotačić za odabir **USB izbrisivog memorijskog pogona**.
5. Kabelom povežite uređaj s osobnim računalom.
6. Otvorite otkriveni pogon, kopirajte datoteku nadogradnje i zalijepite je u korijenski direktorij uređaja.
7. Prekinite vezu između uređaja i osobnog računala.
8. Ponovno pokrenite uređaj i on će se automatski nadograditi. Proces nadogradnje prikazat će se na glavnom sučelju.

Oprez

Tijekom prijenosa paketa nadogradnje pobrinite se da je uređaj povezan s osobnim računalom. U suprotnom može doći do nepotrebnog neuspjeha nadogradnje, oštećenja firmvera itd.

2.10 Ciljanje (pregled)

Možete omogućiti ciljnik kako biste vidjeli položaj mete. Funkcije kao što su zamrzavanje i uvećanje pomažu preciznije prilagoditi ciljnik. Pogledajte odjeljak *Ciljanje* za detaljne upute.

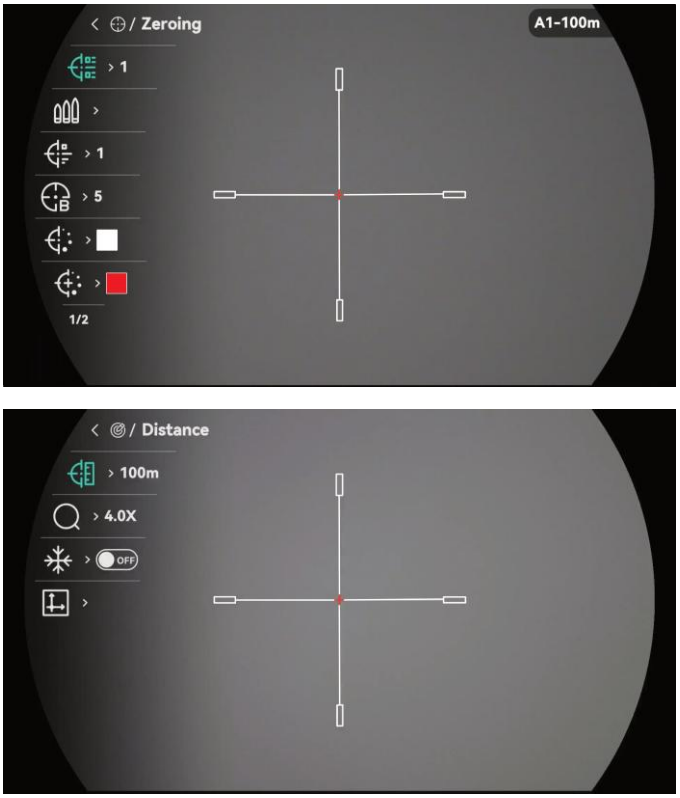

Slika 2-19 Ciljanje

3 Postavke slike

3.1 Prilagodba dioptrije

Koraci

1. Uključite uređaj.
2. Otvorite poklopac objektiva.
3. Držite uređaj i pobrinite se da vam okular pokriva oko.
4. Prilagodite gumb za prilagodbu dioptrije dok OSD informacije ili slika ne budu jasni.

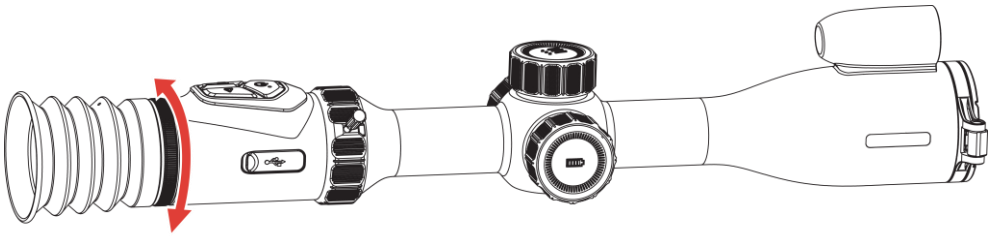

Slika 3-1 Prilagodba dioptrije

Napomena

Prilikom prilagodbe dioptrije NE dodirujte površinu objektiva kako biste izbjegli mrljanje objektiva.

3.2 Prilagodba fokusa

Koraci

1. Uključite uređaj.
2. Držite uređaj i pobrinite se da vam okular pokriva oko.
3. Prilagodite kotačić za fokusiranje dok slika ne bude jasna.

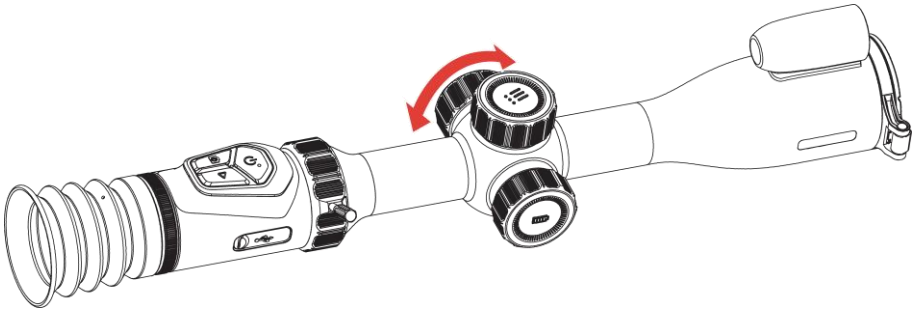

Slika 3-2 Prilagodba fokusa

Napomena

Prilikom fokusiranja ne dodirujte površinu objektiva kako biste izbjegli mrljanje objektiva.

3.3 Prilagodi svjetlinu

U izborniku možete prilagoditi svjetlinu zaslona.

Koraci

1. Držite za prikaz izbornika.
2. Zakrenite kotačić za odabir stavke i pritisnite za potvrdu.
3. Zakrenite kotačić za promjenu načina prilagodbe svjetline. Možete odabratiAutomatski i Ručno.
   - **Automatski**: Automatski prilagodite svjetlinu prema svjetlini okoline.
   - **Ručno**: Ručno prilagodite svjetlinu. Pritisnite i zakrenite kotačić za prilagodbu svjetline.
4. Držite za spremanje postavki i izlazak.

3.4 Prilagodba kontrasta

Koraci

1. Držite za prikaz izbornika.
2. Zakrenite kotačić za odabir stavke i pritisnite za potvrdu.
3. Zakrenite kotačić za prilagodbu kontrasta.
4. Držite za spremanje postavki i izlazak.

3.5 Promjena načina prikaza

Možete odabrati različite načine prikaza u različitim scenama. Možete odabrati dnevni, noćni, zeleni, žuti ili automatski način. Za model koji nije LRF, osim promjene načina prikaza u izborniku, možete pritisnuti i na sučelju za prikaz uživo kako biste mijenjali načine rada.

Koraci

1. Držite za prikaz izbornika.

2. Zakrenite kotačić za odabir stavke i pritisnite za potvrdu.

3. Zakrenite kotačić za promjenu načina prikaza.
   - : Dnevni način. taj način rada možete upotrebljavati danju i u svijetlom okruženju.



Slika 3-3 Dnevni način

   - : Noćni način. Taj način rada možete upotrebljavati noću.



Slika 3-4 Noćni način

   - : Zeleni način. To je način noćnog vida. Ovaj način rada možete upotrijebiti prema osobnim željama.



Slika 3-5 Zeleni način

- : Žuti način. To je način noćnog vida. Ovaj način rada možete upotrijebiti prema osobnim željama.



Slika 3-6 Žuti način

- : Automatski način. Načini prikaza izmjenjuju se automatski prema osvjetljenju okoline.

4. Držite za spremanje postavki i izlazak.

3.6 Široki dinamički raspon

WDR (široki dinamički raspon) poboljšava doživljaj gledanja pružajući bolju kvalitetu slike u različitim uvjetima osvjetljenja. Kada omogućite tu funkciju, ona sprječava da svijetla područja izgledaju presvijetla i pojačava detalje u sjenama.

Koraci

1. Držite za prikaz izbornika.
2. Idite na **Napredne postavke** i zakrenite kotačić kako biste odabrali .
3. Pritisnite za omogućavanje funkcije.
4. Držite za spremanje postavki i izlazak.

Rezultat

Vidljivost cijele slike prikaza uživo bit će poboljšana.

3.7 Postavite broj sličica u sekundi

Frekvencija okvira omogućuje vam odabir brzine osvježavanja prikaza vidljivog svjetla prema vašem odabiru. Veća frekvencija okvira poboljšava fluidnost slike, što je osobito korisno za objekte koji se brzo kreću.

Koraci

1. Držite za prikaz izbornika.
2. Idite na **Napredne postavke** i zakrenite kotačić kako biste odabrali .
3. Pritisnite za potvrdu i zakrenite kotačić za odabir frekvencije okvira. Moguće je odabrati 50 fps i 100 fps.
4. Držite za spremanje postavki i izlazak.

Napomena

Zaslon će se nakratko zacrniti prilikom promjene frekvencije okvira.

3.8 Postavite Pametni IC

U presvijetlom okruženju može doći do preekspozicije slike. Funkcija Pametni IC pomaže u prilagodbi preeksponiranih slika kontroliranjem intenziteta infracrvenog svjetla kako bi se poboljšao efekt slike u noćnom načinu rada i tamnom okruženju.

Koraci

1. Držite za prikaz izbornika.
2. Idite na **Napredne postavke** i zakrenite kotačić kako biste odabrali .
3. Pritisnite za omogućavanje funkcije.
4. Držite za spremanje postavki i izlazak.

3.9 Postavljanje Načina rada Slika u slici

U sučelju prikaza uživo držite za uključivanje/isključivanje PIP-a. Kada je PIP omogućen, središte PIP prikaza slijedi sljedeći prioritet: balistički

izračun preporučena točka ciljanja > središte končanice > končanica laserskog daljinomjera > središte prikaza uživo.

- Kada je omogućen balistički izračun, PIP prikaz centrira se na preporučenu točku ciljanja.
- Kada je balistički izračun onemogućen i končanica omogućena, PIP prikaz centrira se na središte končanice.
- Kada su končanica i balistički izračun onemogućeni, a lasersko mjerenje udaljenosti omogućeno, PIP prikaz se centrira na končanicu laserskog daljinomjera.
- Kada su končanica, balistički izračun i lasersko određivanje udaljenosti onemogućeni, PIP prikaz detaljno prikazuje središte prikaza uživo.



Slika 3-7 PIP prikaz

Napomena

- Ako je funkcija PIP omogućena, prilikom prilagodbe digitalnog omjera uvećanja zumira se samo prikaz PIP-a.
- PIP prikaz privremeno prikazuje omjer uvećanja prilikom prilagodbe digitalnog uvećanja uređaja.
- Balistički izračun i lasersko mjerenje udaljenosti dostupni su samo na LRF modelu.

3.10 Prilagodba digitalnog zumiranja

Na sučelju za prikaz uživo okrenite prsten digitalnog uvećanja kako biste prilagodili omjer digitalnog uvećanja.

Napomena

- Prilikom promjene omjera digitalnog uvećanja lijevo sučelje prikazuje stvarno uvećanje.

- Omjer uvećanja može se razlikovati ovisno o različitim modelima. Uzmite stvarni proizvod za referencu.
- Okrenite ručicu digitalnog uvećanja do 120°. Nemojte ga silom pomicati preko ograničenja položaja jer to može oštetiti uređaj.

3.11 Postavljanje skale nagiba

Možete omogućiti skalu nagiba za prikaz kuta nagiba uređaja u prikazu uživo.

Koraci

1. Držite za prikaz izbornika.
2. Idite na **Napredne postavke** i zakrenite kotačić kako biste odabrali .
3. Pritisnite za uključivanje skale visine.
4. Držite za spremanje postavki i izlazak.



Slika 3-8 Skala nagiba

4 Ciljanje

4.1 Postavljanje načina rada ciljnika

Možete odabrati način rada ciljnika prema svojim željama i različitim situacijama.

Koraci

1. Držite za prikaz izbornika.
2. Idite na **Napredne postavke** i zakrenite kotačić kako biste odabrali .
3. Pritisnite za ulazak u sučelje postavke i zakrenite kotačić za odabir načina rada ciljnika.
   - **Središnji ciljnik**: ovaj način rada centrira se oko ciljnika kada se mijenja digitalni omjer uvećanja, a ciljnik i uvećana slika pomiču se u središte zaslona.
   - **Fiksni ciljnik**: ovaj način rada centrira se oko ciljnika kada se mijenja digitalni omjer uvećanja, a položaj ciljnika se ne mijenja.
4. Držite za spremanje i izlazak.

Napomena

Početni omjer uvećanja u načinu središnjeg ciljnika je oko 2× veći od onog u načinu fiksnog ciljnika.

4.2 Odabir profila ciljanja

Postavke ciljnika možete konfigurirati i spremiti u profilima ciljanja u skladu s različitim situacijama.

Koraci

1. Držite za prikaz izbornika.
2. Idite na **Napredne postavke** i zakrenite kotačić kako biste odabrali .
3. Pritisnite za ulazak u sučelje postavke i zakrenite kotačić za odabir profila ciljanja.

4. Držite za spremanje postavki i izlazak.

Napomena

Ukupno postoji 5 profila ciljanja, a u svakom profilu ciljanja možete konfigurirati 5 ciljnika.

4.3 Postavljanje ciljnika

Možete odabrati ciljnik u trenutačnom profilu upucavanja i postaviti parametre kao što su vrsta, boja i neprozirnost za ciljnik.

Prije nego počnete

Najprije odaberite profil ciljanja.

Koraci

1. Držite za prikaz izbornika.
2. Idite na **Napredne postavke** i zakrenite kotačić kako biste odabrali . Pritisnite za ulazak u sučelje postavki.
3. Odaberite opciju **Ciljanje** i pritisnite za potvrdu. Zakrenite kotačić za odabir broja ciljnika. Možete odabrati opciju **ISKLJUČENO** za isključivanje ciljnika.

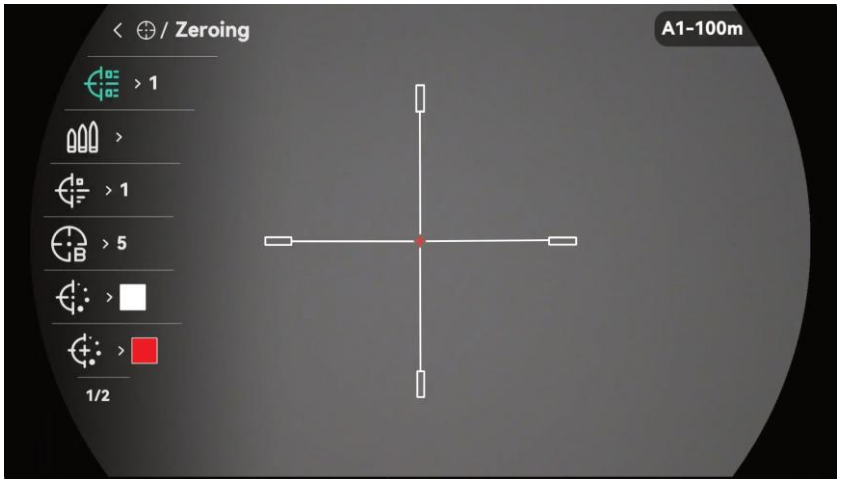

Slika 4-1 Upotreba ciljnika

Napomena

Gornji desni dio slike prikazuje informacije o ciljniku. Na primjer, A1-100m znači da upotrebljavate ciljnik br. 1 u profilu upucavanja A, a postavljena udaljenost je 100 m.

4. Odaberite **Metak** i pritisnite da biste postavili naziv metka. Pritisnite za promjenu znamenke i zakrenite kotačić za promjenu vrijednosti, slova ili simbola.
5. Odaberite opciju **Vrsta** i pritisnite za potvrdu. Zakrenite kotačić za odabir vrste ciljnika.
6. Odaberite opciju **Neprozirnost** i pritisnite za potvrdu. Okrenite kotačić za odabir neprozirnosti ciljnika.
7. Odaberite **Boja ciljnikai** pritisnite za potvrdu. Zakrenite kotačić za postavljanje boje ciljnika.
8. Odaberite **Boja središta ciljnika** i pritisnite za potvrdu. Zakrenite kotačić za postavljanje boje središta ciljnika.
9. (Neobavezno) Ponovite korake od 3 do 8 za postavljanje drugih ciljnika u ovom profilu upucavanja.
10. Držite za spremanje postavki i izlazak.

Napomena

- U profilu ciljanja moguće je konfigurirati 5 ciljnika.
- Ako je funkcija PIP omogućena, ciljana meta može se povećati na sučelju.
- Ako je prikaz uživo bijeli ili crni, a boja ciljnika je postavljena na istu boju, boja ciljnika automatski će se obrnuti radi boljeg ciljanja u metu.

4.4 Ispravljanje ciljnika

Ispravljanje ciljnika može vam pomoći u ciljanju mete s velikom preciznošću označavanjem odmaka između velike i male končanice. Funkcije kao što su **Zamrzavanje** i **Uvećanje** pomažu preciznije prilagoditi ciljnik.

4.4.1 Ispravljanje ciljnika na uređaju

Prije nego počnete

- Najprije odaberite profil ciljanja.
- Ciljanje nije dostupno kada je frekvencija okvira postavljena na 100 fps. Promijenite je na 50 sl./s. Pogledajte odjeljak *Postavite broj sličica u sekundi*.

Koraci

1. Držite za prikaz izbornika.
2. Idite na **Napredne postavke** i zakrenite kotačić kako biste odabrali .

   Pritisnite za ulazak u sučelje postavki.
3. Odaberite opciju **Ciljanje** i pritisnite za potvrdu. Zakrenite kotačić za odabir ciljnika koji želite ispraviti.
4. Odaberite **Ispravljanje** i pritisnite za ulazak u sučelje za konfiguraciju.
5. Postavite udaljenost do mete.
   1) Zakrenite kotačić za odabir stavke **Udaljenost**.
   2) Pritisnite za odabir znamenke koju želite promijeniti.
   3) Zakrenite kotačić za promjenu broja i držite za dovršetak postavljanja.
6. Odaberite opciju **Uvećaj** i pritisnite za potvrdu. Zakrenite kotačić za postavljanje digitalnog omjera uvećanja.
7. Naciljajte metu i povucite okidač. Poravnajte ciljnik s točkom udara.
   1) Naciljajte veliki ciljnik u metu.
   2) Odaberite opciju **Zamrzni**. Pritisnite za omogućavanje funkcije.
   3) Odaberite i zakrenite kotačić za postavljanje koordinata dok se veliki ciljnik ne poravna s točkom udara. Pritisnite kako biste odabrali Os. Ako odaberete **X**, ciljnik se pomiče lijevo i desno; ako odaberete **Y**, ciljnik se pomiče gore i dolje. Držite za dovršetak postavljanja.

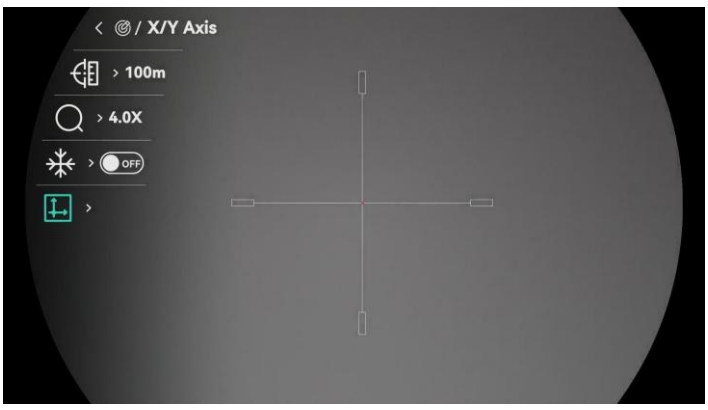

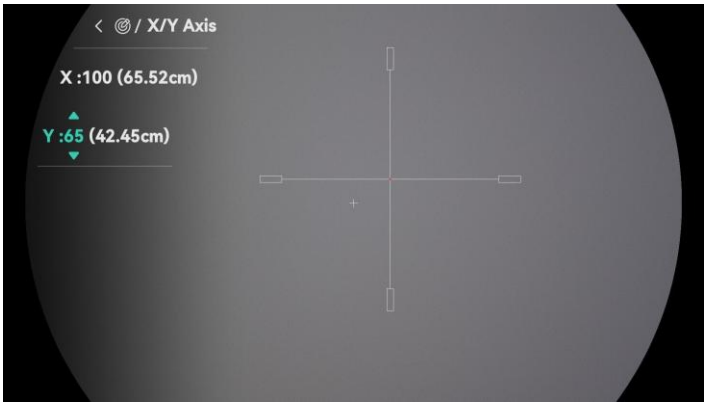

Slika 4-2 Omogućite zamrzavanje

Napomena

Prilikom omogućavanja funkcije zamrzavanja u končanici možete prilagoditi položaj končanice na zamrznutoj slici. Ta funkcija može spriječiti podrhtavanje slike.

8. Držite za izlazak iz sučelja postavke u skladu s upitom.
   - **U REDU:** spremanje parametara i izlazak.
   - **OTKAŽI:** izlazak bez spremanja parametara.
9. Ponovno povucite okidač kako biste provjerili je li točka ciljanja poravnata s točkom udara.
10. (Neobavezno) Ponovite korake od 3 do 9 za postavljanje položaja za ostale ciljnike u ovom profilu ciljanja.

4.4.2 Ispravljanje ciljnika putem aplikacije HIKMICRO Sight

Ciljnik također možete prilagoditi putem aplikacije HIKMICRO Sight.

Prije nego počnete

- Instalirajte aplikaciju HIKMICRO Sight na telefonu.
- Ciljanje nije dostupno kada je frekvencija okvira postavljena na 100 fps. Promijenite je na 50 sl./s. Pogledajte odjeljak ***Postavite broj sličica u sekundi***.

Koraci

1. Otvorite aplikaciju HIKMICRO Sight i povežite uređaj s aplikacijom.
2. Dodirnite **Informacije o proizvodu** i dodirnite **Ciljanje** kako biste otvorili sučelje konfiguriranja.
3. Postavite ciljnik na metu.
   1) Skupina korisnika: Odaberite profila upucavanja.

2) Br. ciljanja: Odaberite ciljnik koji želite ispraviti.
3) Udaljenost ciljanja: Unesite broj za postavljanje udaljenosti do mete.
4) Omjer uvećanja: Odaberite digitalni omjer uvećanja.
5) Jedinica: Podesite jedinicu prema potrebi.

4. Naciljajte metu i povucite okidač.
5. Dodirnite **Upucavanje** za mjerenje odstupanja točke udara od cilja. Unesite broj za podešavanje položaja končanice kako biste osigurali da se velika končanica poravna s točkom udara. Dodirnite **Primijeni** za sinkronizaciju parametara s uređajem.

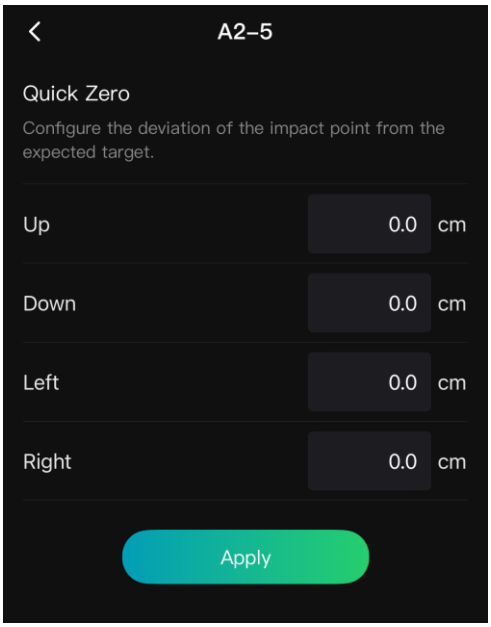

Slika 4-3 Brzo ciljanje

6. Ponovno povucite okidač kako biste provjerili je li veliki ciljnik poravnat s točkom udara.
7. Nakon što se veliki ciljnik poravna s točkom udara dodirnite **Dovršeno** za dovršetak ciljanja.

Rezultat

Položaj ciljnika sprema se i sinkronizira s vašim uređajem, tako da ga možete provjeriti na svom uređaju.

Napomena

- Kada uđete u sučelje postavke ciljanja u aplikaciji, uređaj će se automatski vratiti na sučelje prikaza uživo.
- Radnja ciljanja može se razlikovati zbog ažuriranja aplikacije. Za referencu uzmite stvarnu verziju aplikacije.

4.5 Balistički izračun za lov (LRF model)

Ova funkcija pomaže vam da imate bolje iskustvo u različitim uvjetima. U izračunu se upotrebljava više parametara kako bi se osigurala preciznost i fleksibilnost upotrebe.

Napomena

Ova je funkcija dostupna samo na LRF modelu.

Prije nego počnete

- Pobrinite se da je ciljnik omogućen.
- Pobrinite se da ste dovršili ciljanje.

Koraci

1. Držite za prikaz izbornika.
2. Idite na **Napredne postavke** i zakrenite kotačić kako biste odabrali . Pritisnite za ulazak u sučelje postavki.
3. Zakrenite kotačić kako biste odabrali **Balistički izračun**. Pritisnite za ulazak u sučelje postavki.
4. Pritisnite za omogućavanje te funkcije.
5. Odaberite **Stil ciljne točke**. Pritisnite i zakrenite kotačić da biste postavili stil ciljne točke.
6. Odaberite **Boja ciljne točke**. Pritisnite i zakrenite kotačić da biste postavili boje ciljne točke.
7. Odaberite i pritisnite za ulazak u sučelje za konfiguraciju parametra. Zakrenite kotačić za odabir sljedećih parametara te zatim pritisnite za postavljanje ili unos podataka.
   - Model povlačenja: postavite model otpora specifičan za metak, npr. G1, G7 ili GS.
   - Početna brzina: brzina varira u različitim uvjetima.
   - Nadmorska visina: postavite ovo na uobičajenu nadmorsku visinu.
   - Temperatura: postavite ovo na uobičajenu temperaturu.
   - Balistički koeficijent: mjera sposobnosti svladavanja otpora zraka.
   - Visina vidnog polja: udaljenost između cijevi i središta objektiva.
   - Smjer vjetra: postavite ovo na uobičajeni smjer vjetra.
   - Brzina vjetra: postavite ovo na uobičajenu brzinu vjetra.

8. Pritisnite za promjenu znamenke i zakrenite kotačić za promjenu broja.
9. Držite za spremanje i izlazak.
10. Pritisnite kako biste uključili određivanje udaljenosti laserom, zatim naciljajte metu i ponovno pritisnite kako biste izmjerili udaljenost do mete. Zaslon će na sučelju prikazati preporučenu točku ciljanja, udaljenost pada i zanošenje zbog vjetra.

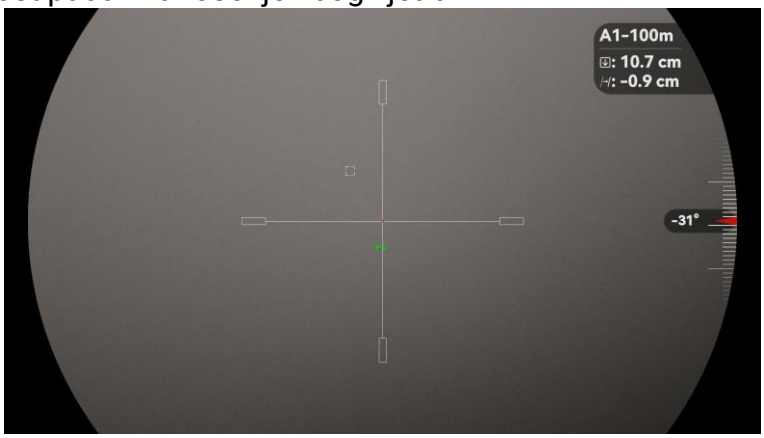

Slika 4-4 Rezultati balističkog izračuna

11. (Neobavezno) Za prilagodbu udaljenosti ponovite prethodni korak.

Napomena

- Što više parametara odredite, to će preporučena točka ciljanja biti preciznija.
- Udaljenost pada i zanošenje zbog vjetra povezani su s ulaznim parametrima. Za referencu uzmite stvarnu situaciju.
- Kontinuirano određivanje udaljenosti laserom nije dostupno kada je omogućen Balistički izračun.
- Balistički izračun može se postaviti i putem aplikacije HIKMICRO Sight. Idite na **Podaci o proizvodu** -> **Upucavanje** -> **Balistički izračun** za postavljanje parametara. Radnja se može razlikovati zbog ažuriranja aplikacije. Za referencu uzmite stvarnu verziju aplikacije.

5 Mjerenje udaljenosti (LRF model)

Uređaj s LRF modulom može laserom otkriti udaljenost između mete i mjesta promatranja.

Napomena
Ova je funkcija dostupna samo na LRF modelu.

Prije nego počnete

Prilikom mjerenja udaljenosti držite ruku i položaj stabilnima. U suprotnom preciznost može biti smanjena.

Koraci

1. Držite za prikaz izbornika.
2. Idite na **Napredne postavke**, zakrenite kotačić i odaberite .
3. Pritisnite za odlazak na sučelje mjerenja. Idite na za odabir načina određivanja udaljenosti laserom i pritisnite za potvrdu. Moguće je odabrati **Jednokratno** i **Kontinuirano**.
   - **Jednokratno**: jedno mjerenje udaljenosti.
   - **Kontinuirano**: kontinuirano mjerenje udaljenosti, a može se odabrati i trajanje mjerenja. Rezultati mjerenja osvježavaju se svake sekunde.
4. (Neobavezno) Odaberite i pritisnite kotačić za omogućavanje/onemogućavanje zaslona THD. Kada je omogućeno, THD (stvarna horizontalna udaljenost) do mete prikazat će se prilikom laserskog mjerenja udaljenosti.
5. Postavite **Stil končanice daljinomjera** ili **Boja končanice daljinomjera** prema potrebama. Pritisnite kako biste otvorili konfiguracijsko sučelje i okrenite kotačić za odabir stila ili boje končanice daljinomjera.
6. Držite za povratak na sučelje prikaza uživo.
7. Pritisnite kako biste uključili određivanje udaljenosti laserom, zatim naciljajte metu i ponovno pritisnite kako biste izmjerili udaljenost do mete.

Napomena

- Dvaput pritisnite za isključivanje određivanja udaljenosti laserom.
- Određivanje udaljenosti laserom nije moguće postaviti prilikom omogućavanja Balističkog izračuna, a kontinuirano određivanje udaljenosti laserom nije dostupno.
- Kada se upotrebljava kontinuirano određivanje udaljenosti laserom, postavka će se promijeniti na Jednokratno nakon omogućavanja Balističkog izračuna. Kada je Balistički izračun isključen, način određivanja udaljenosti laserom vratit će se na opciju Kontinuirano.
- Određivanje udaljenosti laserom nije moguće omogućiti kada je razina napunjenosti baterije niska.

Rezultat

Rezultat mjerenja udaljenosti prikazan je na sučelju za prikaz uživo.

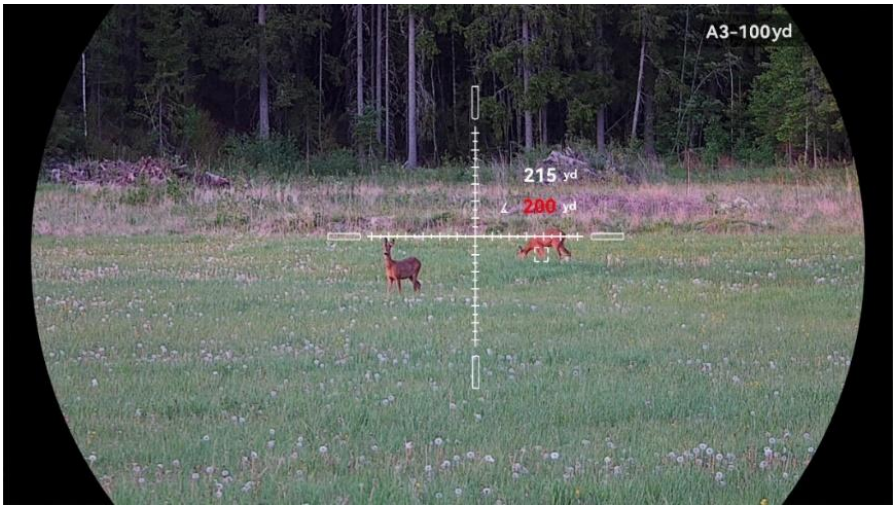

Slika 5-1 Rezultat mjerenja udaljenosti

- Kada je THD omogućen, prvo se prikazuje udaljenost zračnom linijom, a zatim THD. Kao što je prikazano na gornjoj slici, 215 yd je udaljenost zračnom linijom, a 200 yd je THD.
- Rezultat određivanja udaljenosti laserom prikazat će se kao „000” ako određivanje udaljenosti laserom ne uspije.

Oprez

Zračenje lasera koje se emitira iz uređaja može uzrokovati povrede oka, kožne opekotine ili zapaljenja. Prije nego omogućite funkciju određivanja udaljenosti laserom, provjerite da ispred objektiva lasera nema osoba ili zapaljivih tvari i objektiv lasera nije zapriječen.

6 Opće postavke

6.1 Postavljanje OSD-a

Ova funkcija može prikazati ili sakriti OSD informacije na sučelju prikaza uživo.

Koraci

1. Držite za prikaz izbornika.
2. Idite na **Napredne postavke** i zakrenite kotačić kako biste odabrali OSD.
3. Pritisnite za ulazak u sučelje postavki OSD.
4. Zakrenite kotačić za odabir **Vremena**, **Datuma** ili **OSD-a** i pritisnite za uključivanje ili isključivanje odabranih informacija o OSD-u.
5. Držite za spremanje i izlazak.

Napomena
Ako isključite **OSD**, nijedna OSD informacija na prikazu uživo neće biti prikazana.

6.2 Postavljanje stila zaslona

Možete odabrati stil zaslona prema svojim željama.

Koraci

1. Držite za prikaz izbornika.
2. Idite na **Napredne postavke** i zakrenite kotačić kako biste odabrali .
3. Pritisnite za potvrdu. Zakrenite kotačić za odabir načina stilova zaslona. Moguće je odabrati **Krug** i **Kvadrat**.
4. Držite za spremanje u skladu s upitom.

6.3 Postavljanje logotipa brenda

Možete dodati logotip brenda sučelju prikaza uživo, snimkama i videozapisima.

Koraci

1. Držite za prikaz izbornika.
2. Idite na **Napredne postavke** i zakrenite kotačić kako biste odabrali .
3. Pritisnite za omogućavanje **Logotipa brenda**.
4. Držite za spremanje postavki i izlazak.

Rezultat

Logotip brenda prikazuje se u donjem lijevom kutu slike.

6.4 Snimanje i videozapis

6.4.1 Snimi sliku

U sučelju prikaza uživo pritisnite za snimanje slike.

Napomena

- Kada snimanje uspije, slika se zamrzava na sekundu, a na zaslonu se prikazuje upit.
- Za izvoz slika pogledajte odjeljak *Izvoz datoteka*.

6.4.2 Postavljanje zvuka

Ako uključite funkciju zvuka, zvuk će se snimati zajedno s videozapisom. Ako je u videozapisu buka preglasna, možete isključiti ovu funkciju.

Koraci

1. Držite za prikaz izbornika.
2. Idite na **Napredne postavke** i zakrenite kotačić kako biste odabrali .
3. Pritisnite za omogućavanje ili onemogućavanje te funkcije.

4. Držite za spremanje postavki i izlazak.

6.4.3 Snimi videozapis

Koraci

1. U sučelju prikaza uživo držite za početak snimanja.



Slika 6-1 Započni snimanje

Slika lijevo prikazuje informacije o vremenu snimanja.

2. Ponovno držite za zaustavljanje snimanja.

6.4.4 Snimanje videozapisa unaprijed

Nakon što omogućite ovu funkciju i odaberete vrijeme snimanja unaprijed, uređaj može automatski snimati 5, 10 ili 15 sekundi prije i nakon aktivacije pri trzaju.

Koraci

1. Držite za prikaz izbornika.
2. Idite na **Napredne postavke** i zakrenite kotačić kako biste odabrali .
3. Pritisnite za ulazak u sučelje postavki. Zakrenite kotačić za promjenu vremena snimanja unaprijed. Moguće je odabrati 5 + 5 s, 10 + 10 s i 15 + 15 s. Također možete odabrati **ISKLJUČENO** kako biste isključili funkciju.
4. Držite za spremanje postavki i izlazak.

6.4.5 Lokalni album

snimljene slike i snimljeni videozapisi automatski se pohranjuju na uređaj, a datoteke možete pregledavati u lokalnim albumima.

Koraci

1. Držite za prikaz izbornika.
2. Zakrenite kotačić za odabir stavke . Pritisnite za ulazak u album.

Napomena

Albumi se automatski izrađuju i imenuju prema godini i mjesecu. Lokalne slike i videozapisi određenog mjeseca pohranjuju se u odgovarajući album. Na primjer, slike i videozapisi iz siječnja 2026. spremaju se u album naziva 202601.

3. Zakrenite kotačić za odabir albuma i pritisnite kako biste ušli u odabrani album.
4. Zakrenite kotačić za odabir datoteke za pregled.
5. Pritisnite za prikaz odabrane datoteke i relevantnih podataka.

Napomena

- Datoteke su raspoređene kronološkim redom, s najnovijom na vrhu. Ako ne uspijete pronaći posljednje snimljene snimke ili videozapise, provjerite postavke vremena i datuma na uređaju. Dok pregledavate datoteke, možete se prebaciti na druge datoteke zakretanjem kotačića.
- Dok pregledavate datoteke, možete pritisnuti za prelazak na sljedeću stranicu i za povratak na prethodnu stranicu.
- Dok gledate videozapise, možete pritisnuti za reprodukciju ili zaustavljanje videozapisa.
- Za brisanje albuma ili datoteke, možete pritisnuti + za otvaranje dijaloškog okvira i izbrisati album ili datoteku prema upitu.

6.5 Izvoz datoteka

6.5.1 Izvoz datoteka putem aplikacije HIKMICRO Sight

Putem aplikacije HIKMICRO Sight možete pristupiti albumima uređaja i izvesti datoteke na telefon.

Prije nego počnete

Instalirajte aplikaciju HIKMICRO Sight na mobilnom telefonu.

Koraci

1. Otvorite aplikaciju HIKMICRO Sight i povežite uređaj s aplikacijom. Vidjeti *Veza s aplikacijom*.
2. Dodirnite opciju **Mediji** za pristup albumima uređaja.

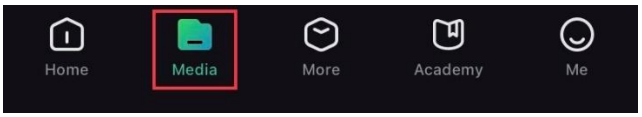

Slika 6-2 Pristup albumima uređaja

3. Dodirnite opciju **Lokalno** ili **Uređaj** za pregled fotografija i videozapisa.
   - **Lokalno**: možete pregledati datoteke snimljene u aplikaciji.
   - **Uređaj**: možete pregledati datoteke trenutačnog uređaja.

Napomena

Fotografije i datoteke možda ne budu prikazane u stavci **Uređaj**. Povucite prema dolje za osvježavanje stranice.

4. Dodirnite za odabir datoteke i dodirnite opciju **Preuzmi** za izvoz datoteke u lokalne albume telefona.



Slika 6-3 Izvoz datoteka

Napomena

- Idite na **Ja** -> **Više o** -> **Korisnički priručnik** u aplikaciji za pregled detaljnijih radnji.
- Albumima uređaja također možete pristupiti dodirom donje lijeve ikone u sučelju prikaza uživo.
- Radnja izvoza može se razlikovati zbog ažuriranja aplikacije. Za referencu uzmite stvarnu verziju aplikacije.

6.5.2 Izvoz datoteka putem osobnog računala

Ova se funkcija upotrebljava za izvoz snimljenih videozapisa i slika.

Prije nego počnete

Prilikom spajanja kabela pobrinite se da je uređaj uključen.

Koraci

1. Držite za prikaz izbornika.
2. Idite na **Napredne postavke** i zakrenite kotačić kako biste odabrali .
3. Pritisnite za ulazak u konfiguracijsko sučelje.
4. Zakrenite kotačić za odabir **USB izbrisivog memorijskog pogona**.
5. Kabelom USB Type-C povežite uređaj i osobno računalo.

Napomena

Prilikom spajanja kabela pobrinite se da je uređaj uključen.

6. Otvorite disk računala i odaberite disk uređaja. Idite na mapu DCIM i pronađite mapu nazvanu prema godini i mjesecu snimanja. Na primjer, ako ste snimili sliku ili videozapis u siječnju 2026., otvorite **DCIM** -> **202601** kako biste pronašli sliku ili videozapis.
7. Odaberite datoteke i kopirajte ih na osobno računalo.
8. Prekinite vezu između uređaja i osobnog računala.

Napomena

- Uređaj prikazuje slike kada ga povežete s osobnim računalom. Međutim, onemogućene su funkcije kao što su snimanje videozapisa i slika.
- Kada prvi put povežete uređaj s osobnim računalom, automatski će instalirati upravljački program.

7 Postavke sustava

7.1 Prilagodba datuma

Koraci

1. Držite za prikaz izbornika.
2. Idite na **Napredne postavke** i zakrenite kotačić kako biste odabrali .
3. Pritisnite za ulazak u konfiguracijsko sučelje.
4. Pritisnite za odabir godine, mjeseca ili dana te zakrenite kotačić za promjenu broja.
5. Držite za spremanje postavki i izlazak.

7.2 Sinkroniziraj vrijeme

Koraci

1. Držite za prikaz izbornika.
2. Idite na **Napredne postavke** i zakrenite kotačić kako biste odabrali .
3. Zakrenite kotačić za odabir stavke i pritisnite za ulazak u sučelje konfiguracije.
4. Zakrenite kotačić za promjenu sustava sata. Moguće je odabrati 24-satni i 12-satni sat. Ako odaberete 12-satni sat, pritisnite i zakrenite kotačić za odabir opcije **AM** ili **PM**.
5. Pritisnite za odabir sata ili minute i zakrenite kotačić za promjenu broja.
6. Držite za spremanje postavki i izlazak.

7.3 Postavljanje jezika

U ovoj funkciji možete odabrati jezik uređaja.

Koraci

1. Držite za prikaz izbornika.
2. Idite na **Napredne postavke** i zakrenite kotačić kako biste odabrali .
3. Pritisnite za ulazak u konfiguracijsko sučelje.
4. Zakrenite kotačić za odabir jezika prema potrebi i pritisnite za potvrdu.
5. Držite za spremanje postavki i izlazak.

7.4 Postavljanje jedinice

Možete promijeniti jedinicu za mjerenje udaljenosti.

Koraci

1. Držite za prikaz izbornika.
2. Idite na **Napredne postavke** i zakrenite kotačić kako biste odabrali .
3. Pritisnite za ulazak u konfiguracijsko sučelje.
4. Zakrenite kotačić za odabir jedinice prema potrebi.
5. Držite za spremanje postavki i izlazak.

7.5 Emitirajte zaslona uređaja na računalo

Uređaj podržava emitiranje zaslona na osobno računalo pomoću reproduktora medijskog sadržaja za strujanje temeljenog na protokolu UVC. Za pojedinosti također možete pogledati sliku uređaja na zaslonu osobnog računala.

Koraci

1. Držite za prikaz izbornika.
2. Idite na **Napredne postavke** i zakrenite kotačić kako biste odabrali .

3. Pritisnite za ulazak u konfiguracijsko sučelje.
4. Zakrenite kotačić za odabir stavke **Digitalno**.
5. Držite za spremanje postavki i izlazak.
6. Otvorite reproduktor temeljen na protokolu UVC i povežite uređaj s osobnim računalom pomoću kabela Type-C.

7.6 Postavljanje lozinke za zaključavanje zaslona

Možete postaviti lozinku za zaključavanje zaslona uređaja kako biste spriječili neovlašteni pristup uređaju.

7.6.1 Omogući lozinku

Koraci

1. Držite za prikaz izbornika.
2. Idite na **Napredne postavke** i zakrenite kotačić kako biste odabrali .
3. Pritisnite za omogućavanje ove funkcije i ulazak u konfiguracijsko sučelje.
4. Pritisnite za promjenu znamenke i zakrenite kotačić za promjenu broja.
5. Držite za spremanje postavki i izlazak.

Rezultat

Kada je lozinka omogućena, morate unijeti lozinku kada se uređaj uključi ili probudi iz načina pripravnosti. Pritisnite za promjenu znamenke, okrenite kotačić za promjenu broja i držite za potvrdu.

Napomena

Ako zaboravite lozinku, možete držati kako biste je ponovno postavili na zaključanom zaslonu. Ova radnja zahtijeva vraćanje uređaja na tvorničke postavke.

7.6.2 Promjena ulaz. šifre

Lozinku možete promijeniti prema potrebi kada je omogućena.

Koraci

1. Držite za prikaz izbornika.
2. Idite na **Napredne postavke**, zakrenite kotačić kako biste odabrali i pritisnite za potvrdu.
3. Zakrenite kotačić za odabir stavke i pritisnite za ulazak u sučelje konfiguracije.
4. Pritisnite za promjenu znamenke i zakrenite kotačić za promjenu broja.
5. Držite za spremanje postavki i izlazak.

7.7 Pogledaj informacije o uređaju

Koraci

1. Držite za prikaz izbornika.
2. Idite na **Napredne postavke** i zakrenite kotačić kako biste odabrali .
3. Pritisnite za prikaz podataka o uređaju poput dostupnog prostora za pohranu, verzije i serijskog broja.
4. Držite za spremanje postavki i izlazak.

7.8 Obnovi uređaj

Ova funkcija samo vraća osnovne postavke uređaja, kao što su svjetlina, kontrast, profili upucavanja i PIP na zadane postavke.

Koraci

1. Držite za prikaz izbornika.
2. Idite na **Napredne postavke** i zakrenite kotačić kako biste odabrali .
3. Pritisnite za vraćanje uređaja na zadane postavke u skladu s upitom.

7.9 Poništi uređaj

Ova funkcija briše sve sadržaje i postavke, uključujući osnovne postavke, pohranu, šifru, lozinku pristupne točke i ugađanje ciljnika.

Koraci

1. Držite za prikaz izbornika.
2. Idite na **Napredne postavke** i zakrenite kotačić kako biste odabrali .
3. Pritisnite za vraćanje uređaja na zadane postavke u skladu s upitom.

8 Česta pitanja

8.1 Zašto je ekran isključen?

- Provjerite je li uređaj bez baterije.
- Provjerite ekran nakon što ste uređaj punili 5 minuta.

8.2 Slika nije jasna. Kako je mogu prilagoditi?

Prilagodite prsten za prilagodbu dioptrije ili prsten za fokusiranje dok slika ne bude jasna. Pogledajte odjeljak *Prilagodba dioptrije* ili *Prilagodba fokusa*.

8.3 Snimanje nije uspjelo. U čemu je problem?

Provjerite sljedeće stavke.

- Provjerite je li uređaj povezan s osobnim računalom. U tom statusu snimanje je onemogućeno.
- Provjerite je li prostor za pohranu pun.
- Provjerite je li razina napunjenosti baterije uređaja niska.

8.4 Zašto osobno računalo ne može prepoznati uređaj?

Provjerite sljedeće stavke.

- Provjerite je li način USB veze **USB izbrisivi memorijski pogon**.
- Provjerite je li uređaj povezan s osobnim računalom isporučenim USB kabelom.
- Ako upotrebljavate druge USB kabele, pobrinite se da duljina kabela nije veća od 1 m.

Pravne informacije

©Hangzhou Microimage Software Co., Ltd. Sva prava pridržana.

O Priručniku

Priručnik uključuje upute za uporabu i upravljanje proizvodom. Slike, dijagrami i sve ostale informacije u daljnjem tekstu služe samo u svrhu opisa i objašnjenja. Informacije sadržane u ovom Priručniku podložne su izmjeni, bez upozorenja, zbog ažuriranja ugrađenog softvera ili drugih razloga. Najnoviju verziju ovog Priručnika pronađite na web-mjestu tvrtke HIKMICRO (www.hikmicrotech.com).

Molimo koristite ovaj priručnik uz smjernice i pomoć stručnjaka obučenih za podršku proizvodu.

Potvrda o zaštitnim znacima

HIKMICRO i drugi zaštitni znaci i logotipi tvrtke HIKMICRO vlasništvo su tvrtke HIKMICRO u raznim jurisdikcijama.

Drugi navedeni znaci i logotipi u pojedinačnom su vlasništvu.

Izjava za softver otvorenog koda

Ovaj se proizvod ne može pustiti u prodaju bez doprinosa softvera otvorenog koda. Poštujemo intelektualno vlasništvo drugih i uspostavili smo i nastavit ćemo poboljšavati naš sustav usklađenosti s otvorenim kodom. Možete nas kontaktirati kako biste dobili Izjavu oza softver otvorenog koda i izvorni kod s autorskim pravom za ovaj proizvod.

IZJAVA O ODRICANJU OD ODGOVORNOSTI

DO MAKSIMALNOG OBUJMA DOZVOLJENOG PRIMJENJIVIM ZAKONOM, OVAJ PRIRUČNIK I OPISANI PROIZVOD, SA SVOJIM HARDVEROM, SOFTVEROM I FIRMVEROM DAJU SE „KAKVI JESU“ I „SA SVIM KVAROVIMA I GREŠKAMA“. HIKMICRO NE DAJE JAMSTVA, IZRIČITA ILI PODRAZUMIJEVANA, UKLJUČUJUĆI, BEZ OGRANIČENJA, MOGUĆNOST PRODAJE, ZADOVOLJAVAJUĆU KVALITETU ILI PRILAGODLJIVOST ZA ODREĐENU SVRHU. UPOTREBA PROIZVODA NA VLASTITI RIZIK. TVRTKA HIKMICRO NI U KOJEM SLUČAJU NIJE ODGOVORNA ZA BILO KOJU POSEBNU, POSLJEDIČNU, SLUČAJNU ILI NEIZRAVNU ŠTETU, UKLJUČUJUĆI, IZMEĐU OSTALOG, ŠTETU NASTALU ZBOG GUBITKA POSLOVNE DOBITI, PREKIDA POSLOVANJA, GUBITKA PODATAKA, KORUPCIJE SUSTAVA ILI GUBITKA DOKUMENTACIJE, BILO TEMELJENO

NA POVREDI UGOVORA, DELIKTU (UKLJUČUJUĆI NEHAJ), ODGOVORNOSTI ZA PROIZVOD ILI U VEZI S KORIŠTENJEM PROIZVODA, ČAK I AKO JE HIKMICRO BIO UPOZOREN O MOGUĆNOSTI TAKVIH ŠTETA ILI GUBITKA.

PRIHVAĆATE DA PRIRODA INTERNETA PREDSTAVLJA NEPOSREDNE SIGURNOSNE RIZIKE I HIKMICRO NE PREUZIMA NIKAKVU ODGOVORNOST ZA NEUOBIČAJEN RAD, POVREDU PRIVATNOSTI ILI DRUGE ŠTETE PROIZAŠLE IZ KIBERNETIČKOG NAPADA, HAKERSKOG NAPADA, ZARAZE VIRUSOM ILI DRUGIH SIGURNOSNIH INTERNETSKIH RIZIKA; MEĐUTIM, HIKMICRO ĆE OSIGURATI PRAVOVREMENU TEHNIČKU PODRŠKU AKO JE POTREBNO.

PRIHVAĆATE UPOTREBLJAVATI OVAJ PROIZVOD U SKLADU SA SVIM PRIMJENJIVIM ZAKONIMA I VI STE ISKLJUČIVO ODGOVORNI ZA OSIGURAVANJE DA JE VAŠA UPOTREBA U SKLADU S PRIMJENJIVIM ZAKONOM. POSEBNO STE ODGOVORNI ZA UPOTREBU OVOG PROIZVODA NA NAČIN KOJI NE KRŠI PRAVA TREĆIH STRANA, UKLJUČUJUĆI BEZ OGRANIČENJA, PRAVA JAVNOSTI, PRAVA INTELEKTUALNOG VLASNIŠTVA, ILI ZAŠTITE PODATAKA I DRUGIH PRAVA PRIVATNOSTI. ZABRANJENA JE UPORABA OVOG PROIZVODA U SVRHU NEZAKONITOG LOVA ŽIVOTINJA, NARUŠAVANJA PRIVATNOSTI ILI BILO KOJU DRUGU NEZAKONITU SVRHU KOJOM SE UGROŽAVA JAVNI INTERES. NE SMIJETE UPOTREBLJAVATI OVAJ PROIZVOD U BILO KOJE ZABRANJENE KRAJNJE SVRHE, UKLJUČUJUĆI RAZVOJ ILI PROIZVODNJU ORUŽJA ZA MASOVNO UNIŠTENJE, RAZVOJ ILI PROIZVODNJU KEMIJSKOG ILI BIOLOŠKOG ORUŽJA, BILO KOJE AKTIVNOSTI U KONTEKSTU POVEZANOM S BILO KAKVIM NUKLEARNIM EKSPLOZIVOM ILI NESIGURNIM NUKLEARNIM GORIVNIM CIKLUSOM ILI U PODRŠCI ZLOUPORABI LJUDSKIH PRAVA.

PRIDRŽAVAJTE SE SVIH ZABRANA I IZNIMNIH UPOZORENJA SVIH PRIMJENJIVIH ZAKONA I PROPISA, POSEBNO LOKALNIH ZAKONA I PROPISA O VATRENOM ORUŽJU I/ILI LOVU. UVIJEK PROVJERITE DRŽAVNE ODREDBE I PROPISE PRIJE KUPNJE ILI UPOTREBE OVOG PROIZVODA. IMAJTE NA UMU DA ĆETE MOŽDA MORATI PODNIJETI ZAHTJEV ZA DOZVOLE, CERTIFIKATE I/ILI LICENCE PRIJE KUPNJE, PRODAJE, OGLAŠAVANJA I/ILI UPOTREBE PROIZVODA. HIKMICRO NEĆE BITI ODGOVORAN NI ZA KAKVU TAKVU NEZAKONITU ILI NEPRAVILNU KUPNJU, PRODAJU, OGLAŠAVANJE I KRAJNJU UPOTREBU TE NI ZA KAKVU POSEBNU, POSLJEDIČNU, SLUČAJNU ILI NEIZRAVNU ŠTETU KOJA IZ TOGA PROIZLAZI.

U SLUČAJU BILO KAKVIH SUKOBA IZMEĐU OVOG PRIRUČNIKA I VAŽEĆEG ZAKONA, ZAKON ĆE PREVLADATI.

Regulatorne informacije

Ove se klauzule odnose samo na proizvode koje nose odgovarajuću oznaku ili informaciju.

Izjava o EU sukladnosti

CE

Ovaj proizvod i, ako je primjenjivo, priloženi dodaci označeni su oznakom „CE” te su stoga u skladu s primjenjivim usklađenim europskim normama navedenim u Direktivi 2014/30/EU o elektromagnetskoj kompatibilnosti (EMCD), Direktivi 2011/65/EU o ograničenju uporabe određenih opasnih tvari u električnoj i elektroničkoj opremi (RoHS) i Direktivi 2014/53/EU.

Ovim putem tvrtka Hangzhou Microimage Software Co., Ltd. izjavljuje kako je ovaj uređaj (pogledati etiketu) sukladan s Direktivom 2014/53/EU.

Puni tekst deklaracije o EU sukladnosti dostupan je na sljedećoj internetskoj adresi: https://www.hikmicrotech.com/en/support/download-center/declaration-of-conformity/

Frekvencijski pojas i snaga (za CE)

Frekvencijski pojasevi i nominalna ograničenja prijenosa snage (ispuštene i/ili provedene) primjenjiva na sljedeću radijsku opremu su kako slijedi:

Wi-Fi 2,4 GHz (2,4 GHz – 2,4835 GHz), 20 dBm

5 GHz (5,15 GHz do 5,25 GHz): 23 dBm

Informacije o izlaganju radijskim frekvencijama

Ovaj je uređaj testiran i zadovoljava primjenjiva ograničenja za izloženost radiofrekvencijskom (RF) zračenju.

Za uređaj bez isporučenog adaptera za napajanje upotrijebite adapter za napajanje kvalificiranog proizvođača. Za detaljne zahtjeve o struji pogledajte specifikacije proizvoda.

Za uređaj bez isporučene baterije upotrijebite bateriju koju pruža kvalificirani proizvođač. Za detaljne zahtjeve o bateriji pogledajte specifikacije proizvoda.

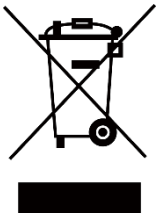

Direktiva 2012/19/EU o otpadnoj električnoj i elektroničkoj opremi (Direktiva WEEE): Proizvodi označeni ovim simbolom ne mogu se odlagati kao nerazvrstani komunalni otpad u Europskoj uniji. Za pravilnu reciklažu, vratite ovaj proizvod lokalnom dobavljaču pri kupnji istovjetne nove opreme ili ga odložite na mjestima predviđenim za prikupljanje. Za više informacija posjetite: www.recyclethis.info.

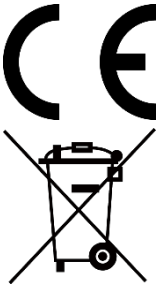

Uredba (EU) 2023/1542 (Uredba o baterijama): ovaj proizvod sadrži bateriju i u skladu je s Uredbom (EU) 2023/1542. Baterija se ne može odložiti kao nerazvrstani komunalni otpad u Europskoj uniji. Pogledajte dokumentaciju proizvoda za određene informacije o baterijama. Baterija je označena ovim simbolom, što može uključivati slova za označavanje kadmija (Cd) ili olova (Pb). Za pravilnu reciklažu, vratite bateriju svom dobavljaču ili na mjesto predviđeno za odlaganje. Za više informacija posjetite: www.recyclethis.info.

Pravila za simbole

Simboli koji se mogu naći u ovom dokumentu definirani su kako slijedi.

Simbol	Opis
Napomena	Pruža dodatne informacije za naglašavanje ili dopunu važnih točaka glavnog teksta.
Oprez	Ukazuje na potencijalno opasnu situaciju koja bi, ako se ne izbjegne, mogla dovesti do oštećenja opreme, gubitka podataka, pogoršanja performansi ili neočekivanih rezultata.
Opasnost	Ukazuje na opasnost s visokom razinom rizika koja će, ako se ne izbjegne, rezultirati smrću ili ozbiljnom ozljedom.

Sigurnosne upute

Ove upute namijenjene su ispravnoj uporabi proizvoda kako bi se izbjegle opasnosti ili gubitak. Prije upotrebe pozorno pročitajte sve sigurnosne informacije.

Prijevoz

- Uređaj tijekom transporta čuvajte u originalnom ili sličnom pakiranju.
- Sačuvajte sve omote nakon što ih raspakirate za buduću upotrebu. U slučaju kvara, uređaj je potrebno vratiti u tvornicu u originalnoj ambalaži. Prijevoz bez originalnog omota može dovesti do oštećenja uređaja i tvrtka ne preuzima nikakvu odgovornost.
- Ne ispuštajte proizvod i ne izlažite ga fizičkim udarcima. Uređaj držite podalje od magnetskih smetnji.

Napajanje

- Ako je u ambalaži proizvoda isporučen adapter za napajanje, upotrijebite samo isporučeni adapter. Ako nije isporučen adapter za napajanje, provjerite jesu li adapter za napajanje i drugi izvori napajanja usklađeni sa specifikacijom Ograničeni izvor napajanja. Parametre izlaza napajanja potražite na oznaci proizvoda.
- Snaga koju isporučuje punjač mora biti između najmanje 4,2 W potrebnih za radijsku opremu i najviše 10 W kako bi se postigla maksimalna brzina punjenja.
- Provjerite je li utikač ispravno spojen u utičnicu.
- NEMOJTE spajati više uređaja na jedan adapter za napajanje kako biste izbjegli pregrijavanje ili opasnost od požara uzrokovanu preopterećenjem.

Baterija

- Vrsta vanjske punjive baterije jest 18650, a veličina baterije treba iznositi 19 mm × 70 mm. Nazivni napon iznosi 3,635 V, a kapacitet baterije 3300 mAh.
- Vrsta ugrađene baterije je punjiva litij-ionska baterija, a veličina baterije iznosi 23 mm × 67 mm. Nazivni napon iznosi 3,635 V, a kapacitet baterije 3350 mAh.
- Za dugotrajno skladištenje baterije pobrinite se da bude potpuno napunjena svaka 3 mjeseca kako biste osigurali kvalitetu baterije. U suprotnom može doći do oštećenja.
- OPREZ: Ako se baterija zamijeni neispravnom vrstom postoji opasnost od eksplozije. Zamijenite samo s istom ili istovjetnom vrstom baterije.

- Baterije neodgovarajuće veličine ne mogu se ugraditi i mogu uzrokovati neuobičajeno isključivanje.
- Ako je potrebno, kupite baterije koje preporučuje proizvođač.
- Baterije koje su korisnici kupili moraju biti u skladu s relevantnim međunarodnim standardima o sigurnosti baterija (npr. EN/IEC standardi).
- Pobrinite se da je temperatura ugrađene baterije između 0 °C i 52 °C (32 °F i 125,6 °F) tijekom punjenja.
- Pobrinite se da je temperatura vanjske baterije između 0 °C i 55 °C (32 °F i 131 °F) tijekom punjenja.
- Pobrinite se da nema zapaljivih materijala unutar 2 m od punjača tijekom punjenja.
- NE stavljajte uređaj s baterijom ili bateriju blizu izvora grijanja ili vatre. Izbjegavajte izravnu sunčanu svjetlost.
- Nepravilna zamjena baterije s neispravnom vrstom može poništiti zaštitnu mjeru (na primjer, u slučaju nekih vrsta litijevih baterija).
- Bateriju nemojte bacati u vatru ili vruću pećnicu, niti je mehanički drobiti ili rezati, što može dovesti do eksplozije.
- Ne ostavljajte bateriju u okruženju vrlo visokim temperaturama, što može dovesti do eksplozije ili curenja zapaljive tekućine ili plina.
- Ne izlažite bateriju izuzetno niskom tlaku zraka, što može dovesti do eksplozije ili curenja zapaljive tekućine ili plina.
- Odložite istrošene baterije prema uputama.
- NE ostavljajte bateriju unutar dohvata djece.
- NEMOJTE progutati bateriju kako biste izbjegli kemijske opekline.
- Ugrađena baterija ne može se rastaviti. Obratite se proizvođaču za popravak po potrebi.
- OPREZ: rizici od kratkog spoja, požara ili eksplozije ako je baterija oštećena. Česta upotreba, pad, udar, korozija ili kompresija baterije mogu uzrokovati oštećenja uključujući napuknuto kućište, odvojene ploče ili curenje unutarnje tekućine ili plina i sl.
- Ako je baterija oštećena, odmah je prestanite upotrebljavati i odložite je prema uputama.

Održavanje

- Ako proizvod ne radi ispravno, obratite se prodavaču ili najbližem servisnom centru. Ne preuzimamo nikakvu odgovornost za probleme uzrokovane neovlaštenim popravkom ili održavanjem.
- Pobrinite se da je napajanje odspojeno prije rastavljanja uređaja i popravka profesionalaca.
- Ako se oprema upotrebljava na način koji nije naveo proizvođač, zaštita koju pruža uređaj može biti oslabljena.

- Provjerite optičke površine objektiva, okulara, daljinomjera, itd. Ako je potrebno, uklonite prašinu i pijesak s optike pomoću alata i otapala namijenjenih posebno za ovu svrhu (poželjno je upotrijebiti beskontaktnu metodu).
- Obrišite vanjske površine metalnih, plastičnih i silikonskih dijelova čistom i mekom krpom. Nemojte upotrebljavati kemijski aktivne tvari, otapala itd. jer mogu oštetiti boju.
- Očistite električne kontakte baterije na uređaju nemasnim organskim otapalom.

Okruženje upotrebe

- Provjerite ispunjava li radno okruženje zahtjeve uređaja. Radna temperatura mora biti između –30 °C i 55 °C (–22 °F i 131 °F), a radna vlažnost mora biti između 5 % i 95 %.
- NEMOJTE izlagati uređaj visokom elektromagnetskom zračenju ili prašnjavim okruženjima.
- NE usmjeravajte objektiv prema suncu ili bilo kojem drugom jakom svjetlu.
- Postavite uređaj u suho i dobro prozračeno okruženje.
- Kada se upotrebljava bilo koja laserska oprema, pazite da objektiv uređaja nije izložen laserskoj zraci jer može izgorjeti.
- Izbjegavajte ugradnju opreme na površinama koje su izložene vibracijama ili na mjestima koja su izložena udarima (zanemarivanje ovoga može uzrokovati oštećenje opreme).
- Ova oprema nije prikladna za upotrebu na mjestima gdje će djeca vjerojatno biti prisutna.

Hitan slučaj

Ako iz uređaja izlazi dim, neugodan miris ili buka, odmah isključite napajanje, iskopčajte strujni kabel i kontaktirajte servisni centar.

Laser



Kada se upotrebljava bilo koja laserska oprema, pazite da objektiv uređaja nije izložen laserskoj zraci jer može izgorjeti. Zračenje lasera koje se emitira iz uređaja može uzrokovati povrede oka, kožne opekotine ili zapaljenja. Prije nego omogućite funkciju određivanja udaljenosti laserom, provjerite da ispred objektiva lasera nema osoba ili zapaljivih tvari i objektiv lasera nije zapriječen. Ne stavljajte uređaj na mjesto dostupno

maloljetnicima. Prema standardima IEC 60825-1:2014, EN 60825-1:2014+A11:2021 i EN 50689:2021 ovaj laserski proizvod klasificira se kao laserski proizvod klase 1 i potrošački laserski proizvod.

Ograničeno jamstvo

Skenirajte QR kod za pravila o jamstvu proizvoda.



Adresa proizvodnje

Room 313, Unit B, Building 2, 399 Danfeng Road, Xixing Subdistrict, Binjiang District, Hangzhou, Zhejiang 310052, Kina

Hangzhou Microimage Software Co., Ltd.



Hikmicro Hunting.Global

HIKMICRO Outdoor

www.hikmicrotech.com

Hikmicro Hunting.Global

HIKMICRO Hunting.Global

support@hikmicrotech.com

UD48389B